Bid Book: V2

بسم الله الرحمن الرحيم

# ބީލަން ފޮތް

ޕްރޮޖެކްޓްގެ ނަން: ކުޅުދުއްފުށި ސިޓީ ކައުންސިލްގެ ވެހިކަލް ގަރާޖަށް ގެންނަން ބޭނުންވާ ބަދަލުތައް ގެނައުމުގެ މަސައްކަތްތައް ކޮށްދޭނެ ފަރާތެއް ހޯދުން

Renovation work of Kulhudhuffushi City Council Vehicle Garage

ޕްރޮޖެކްޓްގެ ނަންބަރު: PC-266/2025/W-26

އިއުލާން ނަންބަރު: (IUL)266-PR/266/2025/152

އިއުލާން ކުރެވިފައިވާ ތާރީޚް: 02 ޖުލައި 2025

ބީލަންފޮތުގެ ވާޝަން: ވާޝަން 2

ބީލަންފޮތް އިސްލާހުކުރެވިފައިވާ ތާރީޚް: 10 ޖުލައި 2025

ކުޅުދުއްފުށި ސިޓީ ކައުންސިލްގެ އިދާރާ
ކުޅުދުއްފުށި، ދިވެހިރާއްޖެ

# ސެކްޝަން 1

## ބިޑް ޝީޓު

| ބިޑާއި ގުޅޭ ރިފަރެންސްތައް | ރިފަރެންސް ނަންބަރު |
|---|---|
| ޕްރޮޖެކްޓްގެ ނަން: ކުޅުދުއްފުށި ސިޓީ ކައުންސިލްގެ ވެހިކަލް ގަރާޖަށް ގެންނަން ބޭނުންވާ ބަދަލުތަކެއް ގެނައުމުގެ މަސައްކަތްތަކަށް ކޮންޓްރެކްޓް ފަރާތެއް ހޯދުން<br>އިއުލާން ނަންބަރު: (IUL)266-PR/266/2025/152<br>އިއުލާން ކުރި ތާރީޚް: 2 ޖުލައި 2025 (ބުދަ) | 1.1 |
| ބިޑަށް ހުށަހެޅުމަށް ރަޖިސްޓްރީކުރުން: 2 ޖުލައި 2025 (ބުދަ) ން 13 ޖުލައި 2025 (އާދިއްތަ) ގެ 10:30 އަށް<br>އެޑްރެސް : ކުޅުދުއްފުށި ސިޓީ ކައުންސިލްގެ އިދާރާ<br>ފޯން ނަންބަރު : 6527177، 6527113 ނުވަތަ 6527192 | 8.1 |
| ޕްރީ ބިޑް މީޓިން (މައުލޫމާތު ސެޝަން):<br>ތާރީޚް: 8 ޖުލައި 2025 (އަންގާރަ)<br>ގަޑި: 10:30<br>އެޑްރެސް: ކުޅުދުއްފުށި ސިޓީ ކައުންސިލްގެ އިދާރާ | 9.1 |
| ސުވާލުއްވާނަމަ އީމެއިލް ކުރައްވަންވީ ސުންގަޑި:<br>ތާރީޚް: 10 ޖުލައި 2025 (ބުރާސްފަތި)<br>ގަޑި: 10:30<br>އެޑްރެސް: ކުޅުދުއްފުށި ސިޓީ ކައުންސިލްގެ އިދާރާ | 9.2 |
| މައުލޫމާތު ސާފުކުރުމަށް ގުޅުއްވައި ފޮނުވަންވީ އެޑްރެސް:<br>ނަން: ޝިފާނާ އަބްދުއްރަޙީމް، މަރީނާ ހަސަން އަދި އާއިޝަތު ނަޒީހާ މުޙައްމަދު<br>ފޯން ނަންބަރު: 6527177، 6527113 ނުވަތަ 6527192<br>އީމެއިލް އެޑްރެސް: bids@kulhudhuffushicity·gov·mv<br>އެޑްރެސް: ކުޅުދުއްފުށި ސިޓީ ކައުންސިލްގެ އިދާރާ | 9.2 |
| އަގު ހުށަހަޅަންވީ ގޮތް: ޖުމްލަ އަގު (ދިވެހި ރުފިޔާއިން) | 13.1 |
| ބިޑް ހުށަހަޅަންވީ ސުންގަޑި:<br>ތާރީޚް: 14 ޖުލައި 2025 (ހޯމަ)<br>ގަޑި: 10:30<br>ތަން: ކުޅުދުއްފުށި ސިޓީ ކައުންސިލްގެ އިދާރާގައި | 17.1 |
| ބިޑް ހުޅުވުން:<br>ތާރީޚް: 14 ޖުލައި 2025 (ހޯމަ)<br>ގަޑި: 10:30<br>ތަން: ކުޅުދުއްފުށި ސިޓީ ކައުންސިލްގެ އިދާރާގައި | 19.1 |
| ބިޑްތައް ވަޒަންކުރާނީ މިންގަނޑު ޖަދުވަލު 4 ގައި އެވަނީއެވެ. | 22.1 |
| ބިޑް ސެކިއުރިޓީގެ ގޮތުގައި ހުށަހަޅަންޖެހޭ އަދަދު: ހުށަހަޅަން ނުޖެހޭ | 30.1 |
| ޕާފޯމަންސް ގެރެންޓީ ހުށަހަޅަންޖެހޭ އަދަދު: ހުށަހަޅަން ނުޖެހޭ | 32.1 |

## ސެކްޝަން 2 - ބީލަން ހުށަހަޅާ ފަރާތްތަކަށް އިރުޝާދު

### (ހ) އާންމު މައުލޫމާތު

**1. ބީލަމުގެ ތައާރަފު**

1.1. މިއީ ކުޅުދުއްފުށި ސިޓީ ކައުންސިލްގެ ވެހިކަލް ގަރާޖަށް ގެންނަން ބޭނުންވާ ބަރުލޮރީއަށް ގެނައުމުގެ މަސައްކަތްކޮށްދޭނެ ފަރާތެއް ހޮވުމަށް ހުޅުވާލެވުނު ބީލަމުގެ ކަރުދާހެވެ. މި ބީލަމުގެ މައުލޫމާތު ބީލަން ޝީޓުގައި ބަޔާންކޮށްފައިވާނެއެވެ.

**2. ބީލަމަށް ކުރިމަތިލެވޭނެ ފަރާތްތައް**

2.1. ބީލަން ހުށަހެޅިދާނީ، ވިޔަފާރި ރަޖިސްޓްރީ ކުރުމުގެ ޤާނޫނު (ޤާނޫނު ނަންބަރު: 18/2014) ގެ ދަށުން ވިޔަފާރި ރަޖިސްޓްރީ ކުރެވިފައިވާ ތިރީގައި ބަޔާންކުރާ ފަރާތްތަކަށެވެ.

2.1.1 ދިވެހިރާއްޖޭގެ ކުންފުނިތަކާބެހޭ ޤާނޫނުގެ ދަށުން ރަޖިސްޓްރީ ކުރެވިފައިވާ ކުންފުނިތައް.

2.1.2 ޕާޓްނަރޝިޕް ޤާނޫނުގެ ދަށުން ރަޖިސްޓްރީ ކުރެވިފައިވާ ޕާޓްނަރޝިޕްތައް.

2.1.3 ކޯޕަރޭޓިވް ސޮސައިޓީގެ ޤާނޫނުގެ ދަށުން ރަޖިސްޓްރީ ކުރެވިފައިވާ ކޯޕަރޭޓިވް ސޮސައިޓީތައް.

2.1.4 އަމިއްލަ ފަރުދުންގެ ވިޔަފާރީގެ ޤާނޫނުގެ ދަށުން ރަޖިސްޓްރީ ކުރެވިފައިވާ އަމިއްލަ ފަރުދުންގެ ވިޔަފާރީތައް.

2.2. މިމާއްދާގެ 2.1 ގައި ބަޔާންކުރާ ފަރާތްތަކުގެ އިތުރުން އެހެން ފަރާތްތަކަކަށް ބީލަމަށް ކުރިމަތިލެވޭނަމަ އެކަން ބީލަން ޝީޓުގައި ބަޔާންކޮށްފައިވާނެއެވެ.

**3. ބީލަން ތައްޔާރުކުރުމާއި ބީލަމުގައި ސޮއިކުރުން**

3.1. ބީލަންތައް ތައްޔާރުކުރަންވާނީ މި ލިޔުމުގެ ޖަދުވަލު 1 ގައިވާ، ބީލަން ހުށަހަޅާ ފަރާތްތަކުގެ ޗެކްލިސްޓް ގައިވާ ލިޔުންތަކާއި ޑޮކިއުމަންޓްތައް ހިމެނޭގޮތަށް ތަރުތީބުން ހިރަސްޖަހާ ނުވަތަ ބައިންޑް ކުރެވިފައެވެ.

3.2. ބީލަން ހުށަހަޅާ ފަރާތުން ބީލަން ތައްޔާރު ކުރަންވާނީ ބީލަމާއިއެކު ދީފައިވާ ނަމޫނާއާ އެއްގޮތަށް ދިވެހި ނުވަތަ އިނގިރޭސި ބަހުން، ފަސޭހައިން ކިޔަން އެނގޭ ފޮންޓަކުން (Times New Roman / ފަރުމާ ފޮންޓް ފަދަ) ޓައިޕް ކުރެވިފައެވެ. ނުވަތަ އަތުން ލިޔެފައިވާނަމަ ރަނގަޅަށް ކިޔަން އެނގޭނެ ގޮތަށެވެ. އަދި ބީލަމުގެ ހުރިހާ ސަފްހާއެއްގައި ބީލަން ހުށަހަޅާ ފަރާތުގެ ނުވަތަ އެފަރާތުން އައްޔަން ކުރާ ފަރާތުގެ ސޮއި ކުރުން އިންނަން ވާނެއެވެ. އަދި ބީލަމުގެ ކޮންމެ ސަފްހާއެއްގައި ފޯސް އެއީ ކިތައް ސަފްހާގެ ތެރެއިން ކިތައް ވަނަ ސަފްހާކަން އެނގޭގޮތަށް ތަރުތީބުން ސަފްހާ ނަންބަރުވެސް ޖަހަންވާނެއެވެ.

3.3. 3.3.1 ޕްރައިވެޓް ލިމިޓެޑް ކުންފުނިތަކުން މެނޭޖިންގ ޑިރެކްޓަރ ނޫން އެހެން ފަރާތަކުން ބީލަމުގައި ސޮއިކުރާނަމަ އެ ފަރާތަކަށް ސޮއި ކުރުމުގެ ހުއްދަ ދީފައިވާކަން ބަޔާންކުރާ "ޕަވަރ އޮފް އެޓަރނީ"ގެ ކޮޕީއެއް ހުށަހަޅަން ވާނެއެވެ.

3.3.2 ޕާޓްނަރޝިޕްތަކުގެ މެނޭޖިންގ ޕާޓްނަރު ނޫން އެހެން ފަރާތަކުން ބީލަމުގައި ސޮއިކުރާނަމަ އެ ފަރާތަކަށް ސޮއި ކުރުމުގެ ހުއްދަ ދީފައިވާކަން ބަޔާންކުރާ "ޕަވަރ އޮފް އެޓަރނީ"ގެ ކޮޕީއެއް ހުށަހަޅަން ވާނެއެވެ.

3.3.2 ކޯޕަރޭޓިވް ސޮސައިޓީތަކުގެ ޗެއަރޕަރސަން ނޫން އެހެން ފަރާތަކުން ބީލަމުގައި ސޮއިކުރާނަމަ އެ ފަރާތަކަށް ސޮއި ކުރުމުގެ ހުއްދަ ދީފައިވާކަން ބަޔާންކުރާ "ޕަވަރ އޮފް އެޓަރނީ"ގެ ކޮޕީއެއް ހުށަހަޅަން ވާނެއެވެ.

3.3.4 ފަރުދީ ވިޔަފާރިތަކުގައި ވެރިފަރާތް ނޫން ފަރާތެއް ބީލަން ހުށަހަޅާ ލިޔުންތަކުގައި ސޮއިކުރާނަމަ އެފަރާތަކަށް ސޮއިކުރުމުގެ ހުއްދަ ދީފައިވާކަން ބަޔާންކުރާ "ޕަވަރ އޮފް އެޓަރނީ"ގެ ކޮޕީއެއް ހުށަހަޅަން ވާނެއެވެ.

3.3.5 ސަރުކާރު ކުންފުނިތަކާއި، ޕަބްލިކް ލިމިޓެޑް ކުންފުނިތަކުން ބީލަމުގެ ލިޔުންތަކުގައި ސޮއިކުރާއިރު، ޒިންމާދާރު ކޮންމެ ފަރާތަކުންވެސް ސޮއި ކުރަންވާނެއެވެ.

4. ހުށަހެޅޭނެ ބީލަމުގެ އަދަދު

4.1. ބީލަމަށް ކުރިމަތިލާ ކޮންމެ ފަރާތަކަށްވެސް ހުށަހެޅޭނީ 1 (އެކެއް) ބީލަމެވެ. އެއް ބީލަމަށްވުރެ ގިނަ ބީލަން އެއްވެސް ފަރާތަކުން ހުށަހަޅާނަމަ އެފަރާތުން ހުށަހަޅާފައިވާ ހުރިހާ ބީލަމެއް ބާތިލު ކުރެވޭނެއެވެ.

5. ބީލަން ތައްޔާރުކުރުމުގެ ޚަރަދު

5.1. ބީލަން ތައްޔާރުކުރުމުގައި ބީލަން ހުށަހަޅާފަރާތުން ކުރާ އެންމެހައި ޚަރަދެއް ކުރާނީ އެބީލަމެއް ހުށަހަޅާ ފަރާތަކުންނެވެ. މިކަމަށް ހިނގާ އެއްވެސް ޚަރަދަކަށް ބީލަން ހުޅުވާލި ފަރާތުން ޒިންމާއެއް ނުނަގާނެއެވެ.

6. އެހެނިހެން އުސޫލުތައް

6.1. ބީލަން ހުށަހަޅާ ފަރާތަކީ، ކުޅުދުއްފުށި ސިޓީ ކައުންސިލްގެ އިދާރާގެ ޕްރޮކިއުމަންޓާއި ފައިސާއާއި ހިސާބުތައް ބެލެހެއްޓުމުގެ ޖިނާއީ ކަމާގުޅޭ ހަވާލުވެވިފައިވާ މުވައްޒަފުން ނުވަތަ ޕްރޮކިއުމަންޓާ ގުޅޭ މަސައްކަތްތަކާއި ސަރުކާރުގެ އެހެނިހެން މުވައްޒަފުން ނުވަތަ އެ ތިމާގެ އެއްބާރުލުމުން ފައިދާގެ މުވައްޒަފުން ގުޅުންހުރި ވިޔަފާރިއަކުން އެކަށީގެން އެއްބާރުލުން ގަނޑުވަމުން، އެކަމުގެ ސާފު މައުލޫމާތު އެނގޭނެ ލިޔުމެއްގައި ސާފުކޮށް ހުށަހަޅަންވާނެއެވެ.

6.2. މި މާއްދާގެ 6.1 ގައި ބަޔާންކޮށްފައިވާ މުވައްޒަފުގެ ގުޅުންހުރި ބޭފުޅެއްކަމުގައި ބެލޭނީ، މާލިއްޔަތު ގަވާއިދުގެ 19.01 ވަނަ މާއްދާގެ (ހ) ގައި، "ކްލޯޒް ރިލޭޓިވް"

ނުވަތަ "ކޮމްޕެނީ އެސޯސިއޭޓް" ކަމަށް މާނަކުރެވިދާނެ ފަރާތެއް ނުވަތަ އެފަދަ ފަރާތްތަކެއްގެ ތެރެއް ހިމެނޭ ގޮތަށެވެ.

## (ނ) ބީލަމާގުޅޭ ލިޔުންތައް

7. ބީލަން ފޮތުގައި ހިމެނޭ ބައިތައް

7.1. ބީލަމާގުޅޭ ލިޔުންތަކުގައި ހިމެނެނީ ތިރީގައިވާ ލިސްޓްގައިވާ ލިޔުންތަކާއި، އެޑެންޑަމްތަކެވެ.

7.1.1 ބީލަން ޝީޓް (ސެކްޝަން-1)

7.1.2 ބީލަން ހުށަހަޅާ ފަރާތްތަކަށް އިރުޝާދު (ސެކްޝަން-2)

7.1.3 އެއްބަސްވުމުގެ އާންމު އަދި ހާއްސަ މާއްދާތައް (ސެކްޝަން-3)

7.1.4 ޖަދުވަލުތައް (ސެކްޝަން-4)

7.1.5 ކޯޓޭޝަން (ސެކްޝަން - 5)

7.1.6 މަސައްކަތާބެހޭ މަޢުލޫމާތު (ސެކްޝަން–6)

8. ބީލަމުގައި ރަޖިސްޓަރީ ކުރުން

8.1. ބީލަމުގައި ރަޖިސްޓަރީވުމަށް އިޢުލާނުގައިވާ މުއްދަތުގެ ތެރޭގައި އިޢުލާނުގައިވާ ލިންކް މެދުވެރިކޮށް ރަޖިސްޓަރީވާންވާނެއެވެ. ބީލަމުގައި ރަޖިސްޓަރީވުމަކީ ކަނަވަރުކުރުމަކީ ބީލަން ހުށަހަޅާ ފަރާތުގެ ޒިންމާއެކެވެ.

8.2. އަންދާސީހިސާބު ހުށަހަޅާނީ އިޢުލާނުގައި ރަޖިސްޓަރީ ކުރުމަށް ދެވިފައިވާ މުއްދަތުގެ ތެރޭގައި މިއިދާރާގައި ނަން ނޯޓުކުރިފައިވާ ފަރާތްތަކެވެ.

9. ބީލަމާ ގުޅޭގޮތުން މަޢުލޫމާތު ސާފުކުރުން

9.1. މި ބީލަމާއި ގުޅޭ ޕްރީބިޑް މީޓިން އޮންނަނަމަ އެކަން "ބީލަން ޝީޓް" ގައި ބަޔާންކޮށްފައިވާނެއެވެ.

9.2. ބީލަމާގުޅޭގޮތުން އިތުރު މަޢުލޫމާތެއް ސާފުކުރަން ބޭނުންވާނަމަ ބީލަން ޝީޓްގައިވާ އީމެއިލަށް ލިޔުމުން ހުށަހެޅުމުން، އެކަމުގެ މަޢުލޫމާތު ސާފުކޮށްދިނުމަށްފަހު ހުރިހާ ބީލަންވެރިންނަށް ލިޔުމުން ފޮނުވާނެއެވެ.

9.3. މި ބީލަން ފޮތުގައިވާ މަޢުލޫމާތާއި ގުޅިގެން ނުވަތަ މި ބީލަމާ ގުޅޭގޮތުން އިތުރަށް ސާފުކުރާ ކަމެއް އޮތް ނަމަ އެ ކަމެއްގެ މަޢުލޫމާތު ހޯދުމަކީ ބީލަން ހުށަހަޅާ ފަރާތުގެ ޒިންމާ އެކެވެ.

10. ބީލަމަށް ބަދަލު ގެނައުން

10.1. ބީލަން ހުށަހެޅުމުގެ މުއްދަތު ހަމަވުމުގެ ކުރިން ބީލަމަށް ކޮންމެހެން ގެންނަންޖެހޭ ބަދަލެއް ގެނައުމަށް ފެނިއްޖެ ހިނދެއްގައި، އެޑެންޑަމެއް (އުނި/އިތުރު) ގެނެވޭނެއެވެ.

10.2. 10.1 ގައިވާ ގޮތަށް ދޫކުރާ އެޑެންޑަމަކީ ބީލަމުގެ ބައެކެވެ. އަދި އެ އެޑެންޑަމުގައި ބީލަމުގެ މައުލޫމާތު ސާފުކުރުމަށް ހުށަހެޅި ސުވާލުތަކަށް ދީފައިވާ ޖަވާބުތައް ހިމެނިފައިވާނެއެވެ. ނުވަތަ އެޑެންޑަމުގައި ބަދަލުތައް ގެނެސްފައިވާނެއެވެ.

**(ނ) ބީލަން ތައްޔާރުކުރުން**

**11. ބީލަމުގައި ބޭނުން ކުރާ ބަސް**

11.1. ބީލަން ހުށަހަޅާ ފަރާތުން ބީލަން ތައްޔާރުކުރަންވާނީ ބީލަމާއެކު ދީފައިވާ ނަމޫނާއާ އެއްގޮތަށް ދިވެހި ނުވަތަ އިނގިރޭސި ބަހުންނެވެ.

**12. ބީލަމުގައި ބޭނުން ކުރާ ފައިސާ**

12.1. މި ބީލަމުގައި އަގު ކޯޓުކުރުމުގައި ހުށަހަޅަންވާނީ ދިވެހި ރުފިޔާއިންނެވެ.

**13. އަގު ހުށަހެޅުން**

13.1. ބީލަމަށް ވަކި ގޮތަކަށް އަގު ހުށަހަޅަންޖެހޭނަމަ އެކަން ބީލަން ޝީޓުގައި ބަޔާންކޮށްފައިވާނެއެވެ. ޖަދުވަލު 2 – ބީލަން ހުށަހަޅާ ފޯމުގައި ޖުމްލަ އަގު (ހިސާބު އަކުރުން) ލިޔެފައިވާ އަގު ޖުމްލަ އަގު (ތަފްސީލް) ޖަހާފައިވާ އަގާއި ދިމާނުވާނަމަ ހުށަހެޅި އަގުގެ ގޮތުގައި ބަލާނީ ޖުމްލަ އަގު (ތަފްސީލް) ޖަހާފައިވާ އަދަދެވެ.

**14. ބީލަމުގެ މުއްދަތު**

14.1. ބީލަމުގެ މުއްދަތު ހަމަވާ ތާރީޚް އޮންނަންވާނީ ބީލަން ހުށަހަޅާ ތާރީޚުން ފެށިގެން 90 ދުވަހުގެ މުއްދަތަށެވެ.

**15. ބީލަމާއެކު ހުށަހަޅަންޖެހޭ ލިޔުންތައް**

15.1. ބީލަމާއެކު ހުށަހަޅަންޖެހޭ ލިޔުންތައް ސެކްޝަން 4 ގައި، ޖަދުވަލު 1 ގައި ބަޔާންކޮށްދީފައިވާނެއެވެ. ( ޖަދުވަލު 1 ގައި ކޮންމެހެން ހުށަހަޅަންޖެހޭ ކަމަށް ބަޔާން ކޮށްފައިވާ މައުލޫމާތު، ލިޔުމެއް ނުވަތަ ލިޔުންތައް މަދު ނުވަތަ ނެތްނަމަ ޑިސްކޮލިފައި ކުރެވޭނެއެވެ.)

**(ރ) ބީލަން ހުށަހެޅުން**

**16. ބީލަން ބަންދު ކުރާނެ ގޮތް**

16.1. ބީލަން ހުށަހަޅަންވާނީ ބަންދު ކުރެވިފައެވެ. މިންގަނޑަކަށް ހުށަނާޅާ ބީލަމެއް ބަލައެއް ނުގަނެވޭނެއެވެ.

16.2. ސިޓީ އޮފީހުގެ ބޮކްސްގައި ބީލަމުގެ ނަން ލިޔެފައި ހުށަހަޅަންވާނެއެވެ.

16.3. ސިޓީ އޮފީހުގެ ކަސްޓަމަރ ސަރވިސް މޭޒު ކައުންޓަރގައި ބީލަން ހުށަހަޅާ ފަރާތްތަކުގެ ނަމާއި އެޑްރެސް އަދި ފޯން ނަމްބަރު ލިޔުމާ އެކުގައި ހުށަހަޅަން ވާނެއެވެ.

16.4. ހުށަހަޅާ ބީލަންތައް ހުށަހަޅަންވާނީ ބަންދު ކުރެވިފައިވާ ސިޓީ އޮފީހުގައި ބީލަން ޝީޓުގައިވާ ގޮތަށް އެޑްރެސް ކުރެވިފައެވެ.

**17. ބީލަން ހުށަހެޅުމުގެ ސުންގަޑި**

17.1. މި މަސައްކަތަށް ނުވަތަ ޚިދުމަތަށް އެދި ހުށަހަޅާ ބީލަންތައް ހުށަހަޅަންވީ ސުންގަޑި ބީލަން ޝީޓުގައި ބަޔާންކޮށްފައިވާނެއެވެ.

17.2. މި މާއްދާގެ 18.1 ގައި ބަޔާން ކުރެވިފައިވާ ތާރީޚަކީ ސަރުކާރު ބަންދު ދުވަހެއްގެ ގޮތުގައި ސަރުކާރުން ހަމަޖެއްސައިފިނަމަ ބީލަން ހުށަހަޅަންޖެހޭ އެންމެފަހު ތާރީޚަކަށް ވާނީ ޖެހިގެން އެންމެ އަވަހަށް އަންނަ ރަސްމީ ދުވަހެއްގެ ބީލަން ޝީޓުގައިވާ ގައިވާ ސުންގަޑީގައެވެ.

17.3. އީމެއިލް އަދި ފެކްސް އިން ފޮނުވާ އަންދާސީ ހިސާބުތަކެއް ބަލައެއް ނުގަނެވޭނެއެވެ.

18. މުއްދަތުގެ ފަހުން ހުށަހަޅާ ބީލަން ބަޔާއި މެދު އަމަލު ކުރާނެގޮތް:

18.1. ބީލަން ހުށަހެޅުމަށް ހަމަޖެހިފައިވާ ސުންގަޑީގެ ފަހުން ހުށަހަޅާ ބީލަންތައް ބަލައެއް ނުގަނެވޭނެއެވެ.

## (ބ) ބީލަން ހުޅުވުމާއި އިވެލުއޭޝަން ކުރުން

19. ބީލަން ހުޅުވުން

19.1. މި މަސައްކަތަށް ހުށަހަޅާ ބީލަންތައް ހުޅުވާނީ ހަމަޖެހިފައި ވާ ބީލަން ހުށަހަޅާ ފަރާތްތަކުގެ ނުވަތަ އެފަރާތުން ބީލަން ހުޅުވަން ހަމަޖެހިފައިވާ ތަނަށް ފޮނުވާ ފަރާތްތަކުގެ ހާޒިރުގައި ބީލަން ޝީޓުގައިވާ ތަރުތީބުގައެވެ.

19.2. ބީލަން ހުޅުވުން އޮންނާނީ ބީލަން ޝީޓުގައި ބަޔާންކޮށްފައިވާ އެޑްރެހުގައެވެ.

19.3. ބީލަން ހުޅުވުމަށް ހަމަޖެއްސާފައިވާ ތާރީޚަކީ އެއްވެސް ސަބަބަކާ ހުރެ ސަރުކާރުން ބަންދު ދުވަހެއްގެ ގޮތުގައި ހަމަޖެއްސައިފިނަމަ ބީލަން ހުޅުވުން އޮންނާނީ ޖެހިގެން އަންނަ ރަސްމީ ދުވަހުގެ ބީލަން ޝީޓުގައިވާ ގައިވާ ސުންގަޑީގައެވެ.

20. ހުށަހަޅާ ބީލަމުގައިވާ ކުށްތައް އިސްލާހުކުރުން

20.1. ޝަރުޠު ފުރިހަމަވާ ބީލަންތަކުގެ ހިސާބުކުރުމުގެ މައްސަލަތައް އުފެދޭނަމަ ތިރީގައި މިވާ ގޮތްތަކުގެ މަތިން އިސްލާހު ކުރެވޭނެއެވެ.

20.2. ބީލަމުގައިވާ ފައިސާގެ އަދަދާއި ދިވެހި ބަހުން ލިޔުއްވާ ފައިސާގެ އަދަދު ތަފާތުވާނަމަ، ރަގަމު އަދަދުކަމުގައި ބަލާނީ ދިވެހި ބަހުން ލިޔުއްވާ ފައިސާ އަދަދެވެ.

21. ބީލަންތައް ޑިސްކޮލިފައިކުރުމާއި ބީލަންތަކުގެ ރެސްޕޮންސިވްނަސް ކަނޑައެޅުން

21.1. ބީލަންތައް އިވެލުއޭޝަންކުރުމުގެ ކުރިން ތިރީގައިމިވާ ކަންކަން ފުރިހަމަވޭތޯ ބަލާނެއެވެ.

21.1.1 ބީލަމަށް ޝަރުޠު ފުރިހަމަވާ ފަރާތެއްކަން.

21.1.2 ހުށަހަޅަންޖެހޭ ލިޔުންތައް ހުށަހަޅާފައިވާ ފަރާތެއްކަން

22.1.3 ބީލަމުގައިވާ އުސޫލުތަކަށްބަލައި އެކަށީގެންވާ ބިޑެއް ކަނޑައެޅުން (ރެސްޕޮންސިވްނަސް)

22. ބީލަންތައް އިވެލުއޭޝަން ކުރުން

22.1. ހުށަހަޅާ ބީލަންތަކުގެ ތެރެއިން އިވެލުއޭޝަން ކުރެވޭނީ 21.1 ގައިވާ ކަންކަން ފުރިހަމަވާ ބީލަންތަކެވެ.

23. ބީލަން ހަވާލުކުރާނެ ފަރާތް ކަނޑައެޅުން

23.1 ބީލަން ހަވާލުކުރާނީ ފަރާތެއް ކަނޑައެޅޭނީ، ބީލަން ވަޒަންކުރުމުގައި ބޭނުން ކުރާނެ މިންގަނޑަށް ބަލައިގެން އެންމެ ގިނަ މާކްސް ލިބޭ ފަރާތަކަށެވެ.

24. ވަކިވަކި ފަރާތްތަކާއި ދާއިރާތަކަށް އިސްކަންދިނުން (އުސޫލު ނަންބަރު 23-2022)

24.1 ދައުލަތުގެ އިދާރާތަކުން ކުރިއަށްގެންދާ 2،500،000 (ދެ މިލިއަން ފަސްލައްކަ) ރުފިޔާއާއި 5،000،000 (ފަސް މިލިއަން) ރުފިޔާއާ ދެމެދުގެ ޚަރަދުއަރާމަސައްކަތްތައް ހަވާލުކުރުމުގައި، ތިރީގައިވާ ގޮތަށް އަމަލު ކުރަންވާނެއެވެ.

(ހ) ފާސްވި ބީލަންވެރިންގެ ތެރޭގައި އެ ރަށަކަށް ނިސްބަތްވާ ފަރާތެއް ހިމެނޭކަމުގައި ވާނަމަ، އެ ރަށަށް ނިސްބަތްވާ ބީލަންވެރިންގެ ތެރެއިން އެންމެ މަތިން ޕޮއިންޓް ހޯދާ ފަރާތުން ހުށަހެޅި ބީލަމުގެ އަގާއި، މުޅި ބީލަމުގައި އެންމެ މަތިން ޕޮއިންޓް ހޯދިފައިވާ ފަރާތުން ހުށަހެޅި ބީލަމުގެ އަގުގެ ފަރަގު 10% (ދިހައެއް އިންސައްތަ) އަށްވުރެ ބޮޑުނޫން ކަމުގައި ވާނަމަ، އެ ރަށަކަށް ނިސްބަތްވާ ފަރާތާ ބީލަން ހަވާލުކުރަން ނިންމަންވާނެއެވެ.

(ށ) މި އަކުރުގެ (ހ) ގައި ބަޔާންކޮށްފައިވާ ގޮތަށް ފެތޭ ބީލަމެއް ނުލިބުނު ނަމަ، ފާސްވި ބީލަންވެރިންގެ ތެރޭގައި އެ އަތޮޅަކަށް ނިސްބަތްވާ ފަރާތެއް ހިމެނޭތޯ ބަލަންވާނެއެވެ. އެގޮތުން، އެ އަތޮޅަށް ނިސްބަތްވާ ބީލަންވެރިންގެ ތެރެއިން އެންމެ މަތިން ޕޮއިންޓް ހޯދާ ފަރާތުން ހުށަހެޅި ބީލަމުގެ އަގާއި، މުޅި ބީލަމުގައި އެންމެ މަތިން ޕޮއިންޓް ހޯދިފައިވާ ފަރާތުން ހުށަހެޅި ބީލަމުގެ އަގުގެ ފަރަގު 5% (ފަހެއް އިންސައްތަ) އަށް ވުރެ ބޮޑުނޫން ކަމުގައި ވާނަމަ، އެ އަތޮޅަކަށް ނިސްބަތްވާ ފަރާތާ ބީލަން ހަވާލުކުރަން ނިންމަންވާނެއެވެ.

(ނ) މި އަކުރުގެ (ހ) އަދި (ށ) ގައި ބަޔާންކޮށްފައިވާ ގޮތަށް ފެތޭ ބީލަމެއް ނުލިބުނު ނަމަ، އެންމެ މަތިން ޕޮއިންޓް ހޯދިފައިވާ ދިވެހި ފަރާތާ ބީލަން ހަވާލުކުރަން ނިންމަންވާނެއެވެ.

(ރ) މި އަކުރުގެ (ހ) ، (ށ) އަދި (ނ) ގައި ބަޔާންކޮށްފައިވާ ގޮތަށް ފެތޭ ބީލަމެއް ނުލިބުނު ނަމަ، އެންމެ މަތިން ޕޮއިންޓް ހޯދިފައިވާ ފަރާތާ ބީލަން ހަވާލުކުރަން ނިންމަންވާނެއެވެ.



652 8831 info@kulhudhuffushicity.gov.mv www.kulhudhuffushicity.gov.mv @kfcitycouncil

24.2. ދައުލަތުގެ އޮފީސްތަކުން ކުރިއަށްގެންދާ 2،500،000 (ދެ މިލިއަން ފަސްލައްކަ) ރުފިޔާއަށްވުރެ ކުޑަ ޕްރޮކިއުމަންޓުގައި ހަވާލުކުރުމުގައި ތިރީގައިވާ ގޮތަށް އަމަލު ކުރަން ވާނެއެވެ.

(ހ) އެންމެ ކުދި، ކުދި އަދި މެދުފަންތީގެ ވިޔަފާރިއެއްގެ ގޮތުގައި ރަޖިސްޓަރީ ކޮށްފައިވާ ފަރާތެއް ޕާސްވި ބިޑްތަކުގެ ތެރޭގައި ހިމެނޭ ކަމުގައި ވާނަމަ، އެ ފަރާތުން ހުށަހަޅާ ބިޑުގެ އަގާއި، މުޅި ބިޑުތަކުގައި އެންމެ މަތިން މާކްސް ލިބިފައިވާ ފަރާތުން ހުށަހަޅާ ބިޑުގެ އަގުގެ ފަރަގު 15% (ފަނަރަ އިންސައްތަ) އަށްވުރެ ބޮޑުނުވާ ކަމުގައި ވާނަމަ، އެންމެ ކުދި، ކުދި އަދި މެދުފަންތީގެ ވިޔަފާރިއެއްގެ ގޮތުގައި ރަޖިސްޓަރީ ކޮށްފައިވާ ފަރާތަށް ބިޑް ހަވާލުކުރަން ނިންމަންވާނެއެވެ.

(ށ) މި އަކުރުގެ (ހ) ގައި ބަޔާންކޮށްފައިވާ ހާލަތާ ގުޅޭ ބިޑެއް ނެތްނަމަ، ޕާސްވި ބިޑުތަކުގެ ތެރޭގައި އެ ރަށަކަށް ނިސްބަތްވާ ފަރާތެއް ހިމެނޭ ކަމުގައި ވާނަމަ، އެ ރަށަށް ނިސްބަތްވާ ބިޑުތަކުގެ ތެރެއިން އެންމެ މަތިން މާކްސް ލިބޭ ފަރާތުން ހުށަހަޅާ ބިޑުގެ އަގާއި، މުޅި ބިޑުތަކުގައި އެންމެ މަތިން މާކްސް ލިބިފައިވާ ފަރާތުން ހުށަހަޅާ ބިޑުގެ އަގުގެ ފަރަގު 10% (ދިހަ އިންސައްތަ) އަށްވުރެ ބޮޑުނުވާ ކަމުގައި ވާނަމަ، އެ ރަށަކަށް ނިސްބަތްވާ ފަރާތަށް ބިޑް ހަވާލުކުރަން ނިންމަންވާނެއެވެ.

(ނ) މި އަކުރުގެ (ހ) އަދި (ށ) ގައި ބަޔާންކޮށްފައިވާ ހާލަތާ ގުޅޭ ބިޑެއް ނެތްނަމަ، ޕާސްވި ބިޑުތަކުގެ ތެރޭގައި އެ އަތޮޅަކަށް ނިސްބަތްވާ ފަރާތެއް ހިމެނޭނަމަ ބަލަންވާނެއެވެ. އެގޮތުން، އެ އަތޮޅަކަށް ނިސްބަތްވާ ބިޑުތަކުގެ ތެރެއިން އެންމެ މަތިން މާކްސް ލިބޭ ފަރާތުން ހުށަހަޅާ ބިޑުގެ އަގާއި، މުޅި ބިޑުތަކުގައި އެންމެ މަތިން މާކްސް ލިބިފައިވާ ފަރާތުން ހުށަހަޅާ ބިޑުގެ އަގުގެ ފަރަގު 5% (ފަހެއް އިންސައްތަ) އަށްވުރެ ބޮޑުނުވާ ކަމުގައި ވާނަމަ، އެ އަތޮޅަކަށް ނިސްބަތްވާ ފަރާތަށް ބިޑް ހަވާލުކުރަން ނިންމަންވާނެއެވެ.

(ރ) މި އަކުރުގެ (ހ) ، (ށ) އަދި (ނ) ގައި ބަޔާންކޮށް ނުވާ ހާލަތާ ގުޅޭ ބިޑެއް ނެތްނަމަ، އެންމެ މަތިން މާކްސް ލިބިފައިވާ ދިވެހި ފަރާތަށް ބިޑް ހަވާލުކުރަން ނިންމަންވާނެއެވެ.



652 8831 | info@kulhudhuffushicity.gov.mv | www.kulhudhuffushicity.gov.mv | @kfcitycouncil

(ރ) މި އަކުރުގެ (ހ)، (ށ)، (ނ) އަދި (ރ) ގައި ބަޔާންކޮށްފައިވާ ގޮތަކަށް ފޯމު ބިމެއްގެ ނަތީޖާ، އެންމެ މަތިން ޕޮއިންޓް ހޯދާ ފަރާތް ބިމަށް ހަވާލުކުރަން ނިންމަންވާނެއެވެ.

25. ބިންވެރިން ނިސްބަތްވާ ސަރަހައްދު ކަނޑައަޅާނެ މިންގަނޑު

25.1. މި އުސޫލުގެ ބޭނުމަށް، ވަކި ސަރަހައްދަކަށް ނިސްބަތްވާ ބިންވެރިއެއްގެ ގޮތުގައި ބެލޭނެ ގޮތް، ތިރީގައި ބަޔާންކޮށްފައި މިވަނީއެވެ.

(ހ) ބިންވެރިއަކީ އަމިއްލަ ފަރުދެއް ނަމަ، އެ ފަރުދެއްގެ ދާއިމީ އެޑްރެސް ބަލައިގެން. ނުވަތަ؛

(ށ) ބިންވެރިއަކީ ފަރުދަކަށް ނުވާ މުއައްސަސާއެއް ނަމަ، އެ މުއައްސަސާއެއް ރަޖިސްޓްރީކޮށްފައިވާ ރަށް ބަލައިގެން.

(ނ) މި މާއްދާގެ (ހ) އާއި (ށ) ގައި ބަޔާންކޮށްފައިވާ ބިންވެރިއެއް ނިސްބަތްވާ ސަރަހައްދުގެ ގޮތުގައި ބަލައިގަނެވޭނީ، އަންނަނިވި ގޮތަށެވެ.

1. ބިންވެރިއަކީ އަމިއްލަ ފަރުދެއް ނަމަ، ބިމަށް އިޢުލާނުކުރި އަހަރުގެ ޖަނަވަރީމަހުގެ 1 ވަނަ ދުވަހު އެ ފަރުދު ރަޖިސްޓްރީކޮށްފައިވާ ދާއިމީ އެޑްރެސް؛ ނުވަތަ

2. ބިމަށް އިޢުލާނުކުރި އަހަރުގެ ކުރިން ރަޖިސްޓްރީވެފައިވާ މުއައްސަސާއެއް ނަމަ، ބިމަށް އިޢުލާނުކުރި އަހަރުގެ ޖަނަވަރީމަހުގެ 1 ވަނަ ދުވަހު އެ މުއައްސަސާ ރަޖިސްޓްރީކޮށްފައިވާ ރަށް؛ ނުވަތަ

3. ބިމަށް އިޢުލާނުކުރި އަހަރުގެ ތެރޭގައި ރަޖިސްޓްރީ ކޮށްފައިވާ މުއައްސަސާއެއް ނަމަ، އެ މުއައްސަސާއެއް ފުރަތަމަ ރަޖިސްޓްރީކޮށްފައިވާ ރަށެވެ.

26. ބިމުގެ ނިސްބަތްވާ ސަރަހައްދު ކަނޑައަޅާނެ މިންގަނޑު

26.1. މި އުސޫލުގެ ބޭނުމަށް، ބިމުގެ ނިސްބަތްވާ ސަރަހައްދު ކަނޑައަޅާނީ، އަންނަނިވި ގޮތަށެވެ.

(ހ) ވަކި ރަށަކަށް ނިސްބަތްކޮށް ހުށަހަޅާ ބިން އެ ރަށަކަށް ނިސްބަތްވުން.

(ށ) ވަކި ރަށަކަށް ކަނޑައެޅިފައިވާ ހުށަހަޅާ ބިން އެ ރަށަކަށް ނިސްބަތްވުން.

(ނ) އަތޮޅު ކައުންސިލުގައި ގާއިމުވެފައި ހުރި ދާއިރާގެ އޮފީސްތަކުން ހުށަހަޅާ ދާ ބިމަށް އެ އޮފީސް ގާއިމުވެފައި ހުރި ރަށަކަށް ނިސްބަތްވުން.

(ރ) އެއް ރަށަކަށްވުރެ ގިނަ ރަށްތަކަށް ނިސްބަތްވާ ހުޅުވައިލާ ބިލުންތަކުގައި އެ ބިލުގައި ހިމެނޭ އަދި އެ ބިލުމަކަން މަސްވާކަލާ ހުރިހާ ރަށަކަށް ނިސްބަތްވުން.

27. ބިލުންތަން ކަނޑައެޅުން

27.1. އިޢުލާނާ ގުޅިގެން ބިލުން ހުށަހަޅައިދޭ ފަރިމަކުރަންޖެހޭ މައުލޫމާތާއި ހުށަހަޅަންޖެހޭ ލިޔުންތައް ހުށަހަޅައިފައިވާނަމަ ބިލުންތައް ބަލައިގަނެވޭނީ އިޢުލާނުގެ ވަގުތުގެ ތެރޭގައެވެ. އަދި ބިލުންތައް ބަލައިގަތުމަށްފަހުވެސް ފަރިޔަމަކުރާ ބިލުންތައް ބާތިލުކުރުމުގެ އިޢުލާނުވެސް ފަރުވާމަށް ލިބިގެންވެއެވެ. އަދި ބިލުންތައް ބަލައިގަތުމަށްފަހު ހުށަހަޅައިވާ އަގުބަލާ އެކަށީގެންވާ އަގުބަހައްޓަން ނުވަތަ އެކަށީގެންވާ އަދަދަކަށް ބިލުން ހުށަހަޅައިފައިވާނަމަ ބިލުންތައް ކަނޑައެޅުމުގެ އިޢުލާނު މަސައްކަތުގެ ފަރުވާމަށް ލިބިގެންވެއެވެ.

28. ބިލުން ކާމިޔާބުކުރާ ފަރާތް ހޮވައި، އެކަން އެންގުން

28.1. ބިލުން ކާމިޔާބުވި ފަރާތަށް، ކާމިޔާބުވުމުގެ ފަރާތްތަކަށް ލިޔުމުން އަންގާނެއެވެ.

29. އެއްބަސްވުމުގައި ސޮއި ކުރުން

29.1. ބިލުން ކާމިޔާބުކުރިފަރާތަށް އެކަމުގެ ލިޔުން ފޮނުވާތާ ގިނަވެގެން ބަންދުނޫން 30 (ތިރީސް) ދުވަހުގެ ތެރޭގައި ބިލުން ކާމިޔާބުކުރި ފަރާތާއި ދެމެދު މަސައްކަތުގެ އެއްބަސްވުމުގައި ސޮއި ކުރަންވާނެއެވެ.

29.2. 29.1 ގައި ބަޔާންކޮށްފައިވާ މުއްދަތުގައި އެ މުއްދަތުގައި އެއްބަސްވުމުގައި ސޮއި ނުކުރައްވައިފިނަމަ، މިމަސައްކަތު ހަވާލުކުރުމަށް ނިންމާފައިވާ ބާތިލުކުރެވޭނެއެވެ.

29.3. އެއްބަސްވުމުގައި ސޮއިކުރުމަށްފަހު މަސައްކަތު ފުރިހަމަކުރަން ނުވަތަ އެއްބަސްވުމުގައި ސޮއިކުރުމަށްފަހު މަސައްކަތުފެށުމަށް ނުކުތް މަސައްކަތު ފުރިހަމަކުރަން ދެއްކުމުގެ ޖޫރިމަނާގެ ފައިސާދީގެ 17.19 ގައި ބަޔާންކޮށްފައިވާ ގޮތުގެމަތިން ޖޫރިމަނާކުރެވޭނެއެވެ.

(ށ) ހުށަހަޅަންޖެހޭ ސެކިއުރިޓީތައް

30. ބިޑް ސެކިއުރިޓީ

30.1. ބިޑް ސެކިއުރިޓީ ހުށައަޅަން ޖެހޭނީ ކަމަށް ބިލުން ޝީޓުގައި ބަޔާން ކޮށްފައިވާނަމަ، ބަޔާންކޮށްފައިވާ އަދަދުގެ ބިޑް ސެކިއުރިޓީގެ އަސްލު ހުށަހަޅަންވާނެއެވެ.

30.2. ބިޑް ސެކިއުރިޓީގެ ގޮތުގައި ހުށަހަޅަންޖެހޭނީ ސަރުކާރުން ގަބޫލުކުރާ ބޭންކަކުން ނުވަތަ ދިވެހިރާއްޖޭގައި ރަޖިސްޓްރީކުރާ ފައިނޭންސް އިންސްޓިޓިއުޝަނަކުން މި ފޯރމެޓަށް ދޫކޮށްފައިވާ ސެކިއުރިޓީ ނުވަތަ ގެރެންޓީގެ އަސްލެވެ. ބިޑް ސެކިއުރިޓީ ޤަބޫލުކުރާނީ ގޮތުގެ ނަމްބަރެއް ޖަދުވަލު 5 ގައި ވާނެއެވެ.

30.3. ބީލަން ކާމިޔާބު ކުރާ ފަރާތަށް އެކަން އަންގާ ތާރީޚުން ފެށިގެން ރަސްމީ ބަންދު ނޫން 7 (ހަތެއް) ދުވަހުގެ ތެރޭގައި ބީލަން ކާމިޔާބު ނުވާ ފަރާތްތަކުގެ ބިޑް ސެކިއުރިޓީ ބަލާ އެފަރާތްތަކުން ކާކުކަން އިނގޭނެ ފޮޓޯކާޑު ރަސްމީ ލިޔުމެއް ހިފައިގެން އަންނަންވާނެއެވެ.

30.4. ބީލަން ހުށަހެޅުމަށްފަހު ބީލަން ހުށަހެޅި ފަރާތަކުން ބީލަމުން ވަކިވެއްޖެނަމަ ނުވަތަ ބީލަން ކާމިޔާބުކުރާ ފަރާތަށް ބީލަން ކާމިޔާބުވިކަމުގެ ލިޔުން ލިބުމަށްފަހު ބީލަން ކެންސަލް ކޮށްފިނަމަ އެފަރާތުން ހުށަހަޅާފައިވާ ބިޑް ސެކިއުރިޓީ ދައުލަތަށް ނަގާނެއެވެ.

30.5. ބިޑް ސެކިއުރިޓީގެ މުއްދަތަކީ ބިޑް ހުށަހަޅާ ތާރީޚުން ފެށިގެން 90 ދުވަހެވެ.

31. އެޑްވާންސް ފައިސާ އަދި އެޑްވާންސް ފައިސާގެ ގެރެންޓީ

31.1. އެޑްވާންސް ފައިސާ ހޯދުމަށް އެދި ހުށަހަޅައިފިނަމަ، ދައުލަތުގެ މާލިއްޔަތުގެ ގަވާއިދާ އެއްގޮތަށް އެޑްވާންސް ފައިސާ ދޫކުރެވިދާނެއެވެ.

31.2. އެޑްވާންސް ފައިސާ ދޫކުރެވޭނީ ޕްރޮކިއުމަންޓްގެ ޖުމުލަ އަގު -/250,000 (ދެލައްކަ ފަންސާސް ހާސް) ރުފިޔާ ނުވަތަ އެއަށްވުރެ ބޮޑުވާނަމައެވެ.

31.3. އެޑްވާންސް ފައިސާ ހޯދުމަށްއެދި ހުށަހަޅާނަމަ، މަސައްކަތް ހަވާލުކުރާތާ 45 (ސާޅީސް ފަހެއް) ދުވަހުގެ ތެރޭގައި އެޑްވާންސް ފައިސާއަށް އެދި ހުށަހަޅަންވާނެއެވެ.

31.4. އެޑްވާންސް ފައިސާ ހޯދުމަށް ހުށަހަޅާނަމަ އެޑްވާންސް ޕޭމަންޓް ގެރެންޓީގެ ގޮތުގައި ސަރުކާރުން ގަބޫލުކުރާ ބޭންކަކުން ނުވަތަ ދިވެހިރާއްޖޭގައި ގާއިމްކުރެވިފައިވާ ފައިނޭންޝަލް އިންސްޓިޓިއުޝަނަކުން މި ޕްރޮޖެކްޓަކަށް ދޫކޮށްފައިވާ ސެކިއުރިޓީ ނުވަތަ ގެރެންޓީއެއް ހުށަހަޅަންވާނެއެވެ.

31.5. އެޑްވާންސް ފައިސާގެ ގޮތުގައި ދޫކުރެވޭނީ މަސައްކަތުގެ ޖުމުލަ އަގުގެ 15% (ފަނަރަ އިންސައްތަ) އަށްވުރެ ބޮޑުނުވާ އަދަދަކަށެވެ. އަދި އެޑްވާންސްގެ ގޮތުގައި ދޫވާ ފައިސާ މަސައްކަތް ކުރަމުންދާއިރު ނުވަތަ ޚިދުމަތް ހޯދަމުންދާއިރު ހުށަހަޅާ ބިލްތަކުން، ކޮންޓްރެކްޓްގެ ޖުމުލަ އަގުގެ ނިސްބަތުން އުނިކުރެވޭނެއެވެ.

32. ޕާރފޯމަންސް ގެރެންޓީ

32.1. ބީލަން ހުށަހަޅާ އަގަކީ -/500,000 ރުފިޔާއަށްވުރެ މަތީގެ އަގެއްނަމަ ބީލަން ކާމިޔާބުކުރި ފަރާތުން ސަރުކާރު ގަބޫލުކުރާ ބޭންކަކުން ނުވަތަ ދިވެހިރާއްޖޭގައި ގާއިމްކުރެވިފައިވާ ފައިނޭންޝަލް އިންސްޓިޓިއުޝަނަކުން މި ޕްރޮޖެކްޓަށް ދޫކޮށްފައިވާ ސެކިއުރިޓީ ނުވަތަ ގެރެންޓީއެއްގެ އަސްލު ޕާރފޯމަންސް ގެރެންޓީގެ ގޮތުގައި ހުށަހަޅަންވާނެއެވެ.

32.2. ޕާރފޯމަންސް ގެރެންޓީ ބެހެއްޓުމަށް ބީލަން ކާމިޔާބުކުރި ފަރާތަށް ދޭ މުއްދަތުގައި ޕާރފޯމަންސް ގެރެންޓީ ނުބަހައްޓައިފިނަމަ، މިމަސައްކަތް ހަވާލުކުރުމަށް ނިންމާފައިވާ



652 8831 info@kulhudhuffushicity.gov.mv www.kulhudhuffushicity.gov.mv @kfcitycouncil

ނިންމުން ބާތިލްކުރުމަށްފަހު، އެފަރާތުން ހުށަހަޅާފައިވާ ބިޑް ސެކިއުރިޓީ ދައުލަތަށް ނެގޭނެއެވެ.

32.3. ޕްރޮކިއުމަންޓް ގެރެންޓީގެ ގޮތުގައި ހުށަހަޅަންވާނީ ސަރުކާރު ގަބޫލުކުރާ ބޭންކަކުން ނުވަތަ ދިވެހިރާއްޖޭގައި ގާއިމުކުރެވިފައިވާ އިންސްޓިޓިއުޝަނަކުން މި ޕްރޮޖެކްޓަށް ދޫކޮށްފައިވާ ސެކިއުރިޓީ ނުވަތަ ގެރެންޓީގެ އަސްލެވެ.

32.4. ޕްރޮކިއުމަންޓް ގެރެންޓީގެ މުއްދަތަކީ އަދި ޕްރޮކިއުމަންޓް ގެރެންޓީ ހުށަހަޅާ ތާރީޚުން ފެށިގެން އެގްރީމަންޓުގެ މުއްދަތެވެ.

32.5. ކޮންޓްރެކްޓުގައި ސޮއިކުރުމަށްފަހު މަސައްކަތް ނުފެށި އެ ކޮންޓްރެކްޓު ދޫކޮށްލައިފިނަމަ، ނުވަތަ މަސައްކަތް ފުރިހަމަކުރަން ވަކިވިސާބަބުން މަސައްކަތް ފުރިހަމަނުކޮށް ދޫކޮށްލާ ހާލަތުގައި، އެ ކޮންޓްރެކްޓަކާ ގުޅިގެން ޕްރޮކިއުމަންޓް ސެކިއުރިޓީއެއް ބަލައިގަނެފައިވާނަމަ، އެ ޕްރޮކިއުމަންޓް ސެކިއުރިޓީ ފައިސާ ދައުލަތަށް ނަގަންވާނެއެވެ.

33. މަސައްކަތް ހުށަހެޅުމާއި މަސައްކަތް ބެލުން

33.1. ދައުލަތުގެ މާލިއްޔަތުގެ ގަވާއިދުގެ 10.45 ވަނަ މާއްދާގެ (ރ) ގައިވާ ގޮތުގެ މަތިން "ނޯޓިފިކޭޝަން އޮފް އިންޓެންޝަން ޓު އެވޯޑް" ލިބޭ ހުރިހާ ބީލަންވެރިންނަށް، އެނޯޓިފިކޭޝަން ފޮނުވާ ތާރީޚާ ޖެހިގެން އޮންނަ ދުވަހުން ފެށިގެން ސަރުކާރު ބަންދުނޫން 3 (ތިނެއް) ދުވަހުގެ މުއްދަތުގައި ދޫކުރެވޭނެއެވެ. ބީލަމާ ވަކި ފަރާތަކާ ހަވާލުކުރުމުގެ ކުރިން އެބީލަމާ ގުޅިގެން މަސައްކަތެއް އޮތްނަމަ، މިމުއްދަތުގެ ތެރޭގައި ކުޅުދުއްފުށި ސިޓީ ކައުންސިލްގެ ޕްރޮކިއުމަންޓް އޮފިސަރަށް ހުށަހަޅަންވާނެއެވެ.

33.2. ދައުލަތުގެ މާލިއްޔަތުގެ ގަވާއިދުގެ 11.02 ގައި ބަޔާންކޮށްފައިވާ ފަދައިން ބީލަމެއްގައި ގަވާއިދާ ޚިލާފަށް ކުރާ ކަންތައްތަކެއް ބެލުމަށް ހުށަހަޅަންވާނީ ދައުލަތުގެ މާލިއްޔަތުބާރު ސަރކިއުލަރ ނަންބަރު 13-K/CIR/2018/01 ގެ ޖަދުވަލު 18 ގައިވާ "ބީލަން އިޢުލާންކުރި އޮފީހުގެ ޕްރޮކިއުމަންޓް އޮފިސަރަށް ބީލަންވެރިޔާ މަސައްކަތް ހުށަހަޅާ ޝަކުވާ-ޕްރޮސެސް މަރުހަލާ" PR-14 ފޯމުންނެވެ.

33.3. ދައުލަތުގެ މާލިއްޔަތުގެ ގަވާއިދުގެ 11.02 ގައި ބަޔާންކޮށްފައިވާ ފަދައިން ބީލަމެއްގައި ގަވާއިދާ ޚިލާފަށް ކުރާ ކަންތައްތަކެއް ބެލުމަށް ހުށަހެޅުން، މަސައްކަތް ހުށަހަޅާ ތާރީޚުން ފެށިގެން ސަރުކާރު ބަންދު ނޫން 5 (ފަހެއް) ދުވަހުގެ ތެރޭގައި، މަސައްކަތް ނިންމައި، މަސައްކަތް ނިންމިގޮތް ލިޔުމަކުން މަސައްކަތް ހުށަހެޅި ފަރާތަށް، ދައުލަތުގެ މާލިއްޔަތުބާރު ސަރކިއުލަރ ނަންބަރު 13-K/CIR/2018/01 ގެ ޖަދުވަލު 19 ގައިވާ

"ބީލަމުގެ މަސައްކަތާއި ގުޅިގެން ޕްރޮކިއުމަންޓް އޮފިސަރުގެ ޖަވާބު" PR-14 ފޯމުން ޖަވާބު ތައްޔާރުކޮށް އަންގާނެއެވެ.

33.4 ދައުލަތުގެ މާލިއްޔަތުގެ ގަވާއިދުގެ 11.02 ގައި ބަޔާންކޮށްފައިވާ ފަދައިން، ބީލަމުގެ ކަމެއް ހިނގައިދިޔަ ގޮތާމެދު ހިތްހަމަނުޖެހިގެން ހުށަހަޅާ މައްސަލައެއް ޕްރޮކިއުމަންޓް އޮފިސަރު ބަލައި ނިންމި ގޮތާމެދު، ތިރީގައި ބަޔާންކޮށްފައިވާ ކަންތައްތަކާ ކަމާގުޅޭ ހިތްހަމަނުޖެހިއްޖެނަމަ، އެމައްސަލައެއް އަލުން ބަލައިދިނުމަށް އެދި ހުށައެޅުމުގެ ޙައްޤު، ޕްރޮކިއުމަންޓް އޮފިސަރަށް މައްސަލަ ހުށައެޅި ފަރާތަށް ލިބިގެންވެއެވެ. އަދި ޕްރޮކިއުމަންޓް އޮފިސަރުގެ ނިންމުމާ ދެކޮޅަށް ބީލަން ކާމިޔާބު ފަރާތް ބަދަލުވާ ހާލަތުގައި ފުރަތަމަ ބީލަން ކާމިޔާބުވި ފަރާތަށް ވެސް ޕްރޮކިއުމަންޓް އެޕީލް ބޯޑަށް މައްސަލަ ހުށައެޅުމުގެ ފުރުޞަތު ލިބިގެންވެއެވެ. މިގޮތުން، އަލުން ބެލުމަށް ހުށަހަޅާ މައްސަލަތައް ހުށަހަޅާނީ ޕްރޮކިއުމަންޓް އެޕީލް ބޯޑަށް އެޑްރެސްކޮށް މިނިސްޓްރީއަށެވެ.

(ހ) ޕްރޮކިއުމަންޓް އޮފިސަރަށް ހުށަހަޅާފައިވާ މައްސަލައެއް ބަލައި ނިންމުމުގައި، ތިރީގައިވާ ހާލަތްތަކުން އެއްކަމަކަށް މައްސަލަ ހުށައެޅި ފަރާތަށް ގެއްލުމުވާނަމަ.

(1) ޕްރޮކިއުމަންޓް އޮފިސަރަށް މައްސަލައެއް ހުށަހަޅާތާ ރަސްމީ ބަންދު ނޫން 5 (ފަހެއް) ދުވަހުގެ ތެރޭގައި ޕްރޮކިއުމަންޓް އޮފިސަރު ވަކިގޮތެއް ނިންމާފައިނުވުން؛

(2) ޕްރޮކިއުމަންޓް އޮފިސަރު މައްސަލަ ނިންމި ގޮތާމެދު، މައްސަލަ ހުށަހެޅި ފަރާތުން ހިތްހަމަނުޖެހުން؛

(3) ބީލަންވެރިޔާ މައްސަލައެއް ހުށަހަޅާފައިވަނިކޮށް އެމައްސަލައަށް ޖަވާބުނުދީ، އެ ބީލަމާ ގުޅޭ ކޮންޓްރެކްޓަށް އަމަލުކުރަން ފެށުން.

(ށ) ބީލަމުގެ ކަމެއް ހިނގައިދިޔަ ގޮތް ބެލުމަށް މިނިސްޓަރަށް ފެނިއްޖެ ހިނދެއްގައި، އެބީލަމުގެ ކަންކަން ބަލައިދިނުމަށް އެދި ޕްރޮކިއުމަންޓް އެޕީލް ބޯޑަށް މައްސަލަ ހުށައެޅުމުގެ ފުރުޞަތު މިނިސްޓަރަށް ލިބިގެންވެއެވެ.

## 34. ޕްރޮކިއުމަންޓް އެޕީލް ބޯޑުން މައްސަލަ އަލުން ބެލުން

34·1 މާލިއްޔަތު ގަވާއިދުގެ 11·03 ވަނަ މާއްދާގެ ދަށުން މައްސަލަ އަލުން ބެލުމަށް ޕްރޮކިއުމަންޓް އެޕީލް ބޯޑަށް ހުށަހަޅާނީ ދައުލަތުގެ މާލިއްޔަތުގެ ސަރކިއުލަރ ނަންބަރު 13-K/CIR/2018/01 ގެ ޖަދުވަލު 21 ގައިވާ ފޯމުންނެވެ.



652 8831 info@kulhudhuffushicity.gov.mv www.kulhudhuffushicity.gov.mv @kfcitycouncil

34.2. ޕްރޮކިއުމަންޓް އެޕީލް ބޯޑަށް ހުށަހެޅޭ މައްސަލަތައް ގަބޫލުކުރެވޭނީ، ޕްރޮކިއުމަންޓް އޮފިސަރ އެމައްސަލައެއް ނިންމި ދުވަހުން ފެށިގެން ނުވަތަ އެ މައްސަލައެއް ނިންމަންޖެހޭ ދުވަހުން ފެށިގެން، ސަރުކާރު ބަންދު ނޫން 3 (ތިނެއް) ދުވަހުގެ ތެރޭގައި ހުށަހަޅާ މައްސަލަތަކެވެ.

ޕްރޮކިއުމަންޓް އެޕީލް ބޯޑަށް މައްސަލަ ހުށަހެޅުމުން، އަންނަނިވި ކަންކަން އެބޯޑުގެ ފަރާތުން ކުރާނެއެވެ.

(1) އެމައްސަލައެއް ހުށަހެޅުމާއެކު، އެންމެ އަވަހަށް ފުރުސަތެއްގައި، މައްސަލަ ބަލަން ފެށުން؛ އަދި

(2) އެމައްސަލައެއް ހުށަހެޅުނީއްސުރެ، ސަރުކާރު ބަންދުނޫން 14 (ސާދަ) ދުވަހުގެ ތެރޭގައި އެ މައްސަލައެއް ނިންމައި، މައްސަލަ ނިންމި ގޮތް، މައްސަލަ ހުށަހެޅި ފަރާތަށް ލިޔުމުން އެންގުން.

34.3. ބިޑުގެ މައްސަލައާ ގުޅިގެން ޕްރޮކިއުމަންޓް އެޕީލް ބޯޑުން ވަކި ކަމެއް ވަކި ގޮތަކަށް ނިންމައިފިނަމަ، އެ ނިންމުމުގައި ހައްދުވާ ފަރާތަކުން އެ ނިންމުމާ އެއްގޮތަށް އަމަލުކޮށް ތަންފީޒުކުރަންވާނެއެވެ.

**35. ޕްރޮކިއުމަންޓް އެޕީލް ބޯޑުގެ ނިންމުންތަކަށް އަލުން ބެލުން**

35.1. ޕްރޮކިއުމަންޓް އެޕީލް ބޯޑުން ނިންމާފައިވާ ނިންމުމެއް އެބޯޑަށް އަލުން ބެލޭނީ، އެމައްސަލައެއް އަލުން ބެލުމަށް މިނިސްޓަރ ހުށަހެޅުމުން، އެމައްސަލައިގެ ތަފްޞީލަށް ރިޢާޔަތްކުރާއިރު ތިރީގައިވާ ހާލަތްތަކުގެ ތެރެއިން ހާލަތަކަށް ފެތޭ ނަމައެވެ.

(ހ) އެ މައްސަލަ ނިންމުމުގައި ގާނޫނާއި ގަވާއިދާ ޚިލާފަށް ނިންމާފައިވާކަމަށް ފެނުން؛

(ށ) މައްސަލަ ނިންމާފައިވުމަށްފަހު އައު ހެކި ލިބިއްޖެނަމަ، އެ ހެއްކަށް ރިއާޔަތްކުރުމުގެ ސަބަބުން، ނުވަތަ އެ ނޫންވެސް އިތުރު ސަބަބަކާހުރެ، ފާޅުކަން ބަދަލު ބައިނާސާފައި ފެންނަ ހާލަތެއް.

**36. މައްސަލަ ބަލަމުންދާއިރު ބިޑުގެ މަސައްކަތް އެވޯޑުކުރުން މަނާކުރުން**

36.1. ދައުލަތުގެ އެޕީލަކަށް ބިޑުގެ މައްސަލައެއް ހުށަހެޅިއްޖެނަމަ، ނުވަތަ ޕްރޮކިއުމަންޓް އެޕީލް ބޯޑަށް މައްސަލައެއް ހުށަހެޅިއްޖެނަމަ، އެ ޕްރޮކިއުމަންޓްގެ ކުރިއަށް ގެންދާ ފަރާތަކުން، ތިރީގައިވާ ގޮތުގެ މަތިން އަމަލުކުރަންވާނެއެވެ.

(ހ) މާލިއްޔަތު ގަވާއިދުގެ 11.02 ވަނަ މާއްދާގެ (ހ) ގެ ދަށުން އެ އެޕީލަކަށް އެ މައްސަލައެއް ހުށަހެޅިއްޖެނަމަ، އެ މައްސަލައެއް ބަލައި ނިންމުމަށްފަހު، މައްސަލަ ހުށަހެޅި ފަރާތަށް އެކަން އަންގާތާ، ސަރުކާރު ބަންދުނޫން 3

(ތިނެއް) ދުވަސް ހަމަވުމުން ނޫނީ މަސައްކަތް އެއްވެސް ފަރާތަކާ ހަވާލުނުކުރެވޭނެ.

(ށ) މާލިއްޔަތު ގަވާއިދުގެ 11.03 ވަނަ މާއްދާގެ ދަށުން ޕްރޮކިއުމަންޓް އެޕީލް ބޯޑަށް މައްސަލައެއް ހުށަހެޅިއްޖެނަމަ، އެމައްސަލައެއް ބަލައި ނިންމުމަށްފަހު، މައްސަލަ ހުށަހެޅި ފަރާތަށް އެކަން އެންގުމުން ނޫނީ އެއްވެސް ފަރާތަކާ މަސައްކަތް ހަވާލުނުކުރެވޭނެ.

**37. ބީލަންވެރިންނާ ސަޕްލަޔަރުން ސަސްޕެންޑްކުރުން**

37.1. ބީލަމުގެ މައްސަލަތަކާ ގުޅިގެން، އެބީލަމުގައި ބައިވެރިވި ފަރާތްތަކުން ނުވަތަ ސަޕްލަޔަރުން ދައުލަތުގެ ޕްރޮކިއުމަންޓްތަކުގައި ވަކި މުއްދަތަކަށް ބައިވެރިނުވެވޭގޮތަށް މާލިއްޔަތު ގަވާއިދުގެ ދަށުން ސަސްޕެންޑްކުރާނީ ޕްރޮކިއުމަންޓް އެޕީލް ބޯޑުންނެވެ.

(ހ) ބީލަމުގައި ބައިވެރިވާ ފަރާތްތައް ސަސްޕެންޑްކުރެވޭނީ، ތިރީގައި މިވާ ހާލަތްތަކުގައެވެ.

(1) ބީލަން ހުށަހެޅުމުގައި އަމަލުކުރަންޖެހޭކަމަށް މާލިއްޔަތު ޤަވާއިދުގައި ކަނޑައަޅާފައިވާ ގޮތާ ހިލާފަށް އަމަލުކުރުން؛

(2) ބީލަމުގައި މަކަރާއި ހީލަތް ހެދުން؛

(3) ނަހަމަ މަންފާއެއް ލިބިގަތުމަށް ކަމާ ގުޅުންހުރި މުވައްޒަފު ފަރާތަކާއެކުގައި މަސައްކަތްކުރުން (ކޮލޫޝަން)؛

(4) ބާރުގެ ބޭނުންކުރުން؛

(5) ބިރުދެއްކުން (ކޯއަރޝަން)؛

(6) ޤާނޫނާ އެއްގޮތަށް އަމަލުކުރުމަށް ހުރަސްއެޅުމުގެ އަމަލުތަކެއް ހިންގުން؛

(7) ބީލަމުގެ އަގަށް ނުފޫޒު ފޯރުވުންފަދަ އަމަލުތައް ހިންގުން

(ށ) އަންނަނިވި ގޮތްތަކުންނެއް ގޮތެއް ދުރުވިއްޖެނަމަ، ދައުލަތުގެ ބީލަމެއްގައި ވަކި މުއްދަތަކަށް ބައިވެރިނުވެވޭގޮތަށް ބީލަންވެރިއެއް ސަސްޕެންޑްކުރެވޭނެއެވެ.

(1) ބީލަމާ ގުޅޭގޮތުން ބީލަމުގެ މަޢުލޫމާތާއި ކޮންޓްރެކްޓް ކުރިއަށް ގެންދިއުމުގައި ސަރުކާރުން ލިޔުންތަކެއް ހުށަހެޅުމާއި، އެފަދަ މަޢުލޫމާތު ދިނުމާއި، މަޢުލޫމާތު ފޯރުކުރުން؛

(2) ބީލަމުގައި އެހެން ފަރާތަކުން ބައިވެރިވުމަށް ހުރަސްއެޅުމާއި، އެހެން ފަރާތަކަށް ބީލަން ލިބޭގޮތަށް މަގުފަހިކުރުމަށް މަސައްކަތްކުރުން؛

(3) ބީލަން ހުށަހެޅުމުގައި އަމަލުކުރަންޖެހޭ ގޮތް ނޫން ގޮތަކަށް އަމަލުކުރުމާއި، ބީލަމުގައި ކޮރަޕްޓް، ފްރޯޑިއުލެންޓް، ކޮލޫސިވް، ކޯއަރސިވް އަދި އޮބްސްޓްރަކްޓިވް ޕްރެކްޓިސްގެ އަމަލު ހިންގުމާއި، ބީލަމުގެ އަގަށް ނުފޫޒު ފޯރުވުމާއި، މައުލޫމާތުގެ ސިއްރުކަން ގެއްލޭފަދަ އަމަލެއް ހިންގުން؛

(4) ބީލަން ހުށަހަޅާ ފަރާތްތަކުގެ ތެރެއިން ދެފަރާތަކުން ގުޅިގެން ނުވަތަ އެއަށްވުރެ ގިނަ ފަރާތްތަކުން ގުޅިގެން އެއްބަސްވާ ވަކި ފަރާތަކަށް މަސައްކަތް ލިބޭނޭގޮތަށް މަގުފަހިކުރުމަށްޓަކައި، ރޭވިގެން އެއިން ކޮންމެ ފަރާތަކުން ހުށަހަޅާ ކޮންމެ ބީލަމަކީވެސް އެއްފަރާތް އަނެއްފަރާތާ ނުގުޅި ހުށަހެޅި ބަޔަކާ ބީލަންތަކެއްގެ ގޮތުގައި ދެއްކުމަށްޓަކައި، އެކަށީގެންވާ ބަދަލު އަގުތަކަށް، ނުވަތަ ރާވާފައިވާ ގޮތުގެ މަތިން ކުޑަ އަގުތަކަށް ހުށަހެޅުން؛

(5) ވާދަވެރި ބީލަމެއްކަން ދައްކުމުގެ ގޮތުން ތަފާތު މީސްމީހުންގެ ނަމުގައި، ނުވަތަ ކުންފުނިތަކުގެ ނަމުގައި، ނުވަތަ ޕާޓްނަރޝިޕްގެ ނަމުގައި، ނުވަތަ ވިޔަފާރިކުރާ އެހެން ތަންތަނުގެ ނަމުގައި، އެއްފަރާތަކުން ބީލަން ހުށަހެޅުން؛

(6) ބީލަން ހުށަހަޅާ ފަރާތްތަކުގެ ތެރެއިން ދެފަރާތަކުން ނުވަތަ އެއަށްވުރެ ގިނަ ފަރާތްތަކުން ހުށަހަޅާފައިވާ ބީލަމެއް އަނބުރާ ގެންދިއުމާއި، ވަކި ފަރާތަކަށް ނަހަމަ ފައިދާވާގޮތަށް ރާވައިގެން ބީލަން ހުށަހެޅުމާއި، އެފަދަ އެއްބަސްވުމެއްގައި ބައިވެރިވުން؛

(7) ބީލަން ހުށަހަޅާ ފަރާތުން އަމިއްލައަށް ނުވަތަ އެހެން ބަޔަކާ ގުޅިގެން، ރިޝްވަތުގެ ގޮތުން އެކި ފަރާތްތަކުގެ ފުރުޞަތާއި ތަކެތި ވާދަވެރިކަން ނައްތައިލުމަށް މަސައްކަތްކުރުމާއި، ނުވަތަ ވާދަވެރިކަން ކުޑަކުރުމަށް މަސައްކަތްކުރުމުގެ ނަތީޖާއެއްގެ ގޮތުން އާންމުންނަށް ލިބެންޖެހޭ ފައިދާއަށް އުނިކަން ލިބުން؛

(8) ބީލަމެއްގެ ކޮންޓްރެކްޓްގައި ސޮއިކުރުމަށް އިންކާރުކުރުން، ނުވަތަ ބިޑް ވެލިޑިޓީގެ މުއްދަތަކާދު އެއްބަސްވެވޭން ހުށަހެޅޭ ބީލަންތަކުގައި ބީލަންފޮތުގައި ނުވަތަ ބީލަމުގެ އިޢުލާނުގައި



652 8831 info@kulhudhuffushicity.gov.mv www.kulhudhuffushicity.gov.mv @kfcitycouncil

ޕަރފޯމަންސް ސެކިއުރިޓީ ހުށަހެޅުމަށް ބަޔާންކޮށްފައިވާ ހިނދުގައި އެ ސެކިއުރިޓީ ހުށަހެޅުމަށް އިންކާރުކުރުން؛

(9) އަމިއްލަ ބާރުގެ ދަށުގައި ނުވާކަމެއް (ފޯސްމެޖޫރުން ދިމާވާ ކަމެއް) މެދުވެރިވެގެން ނޫން ގޮތަކަށް ކޮންޓްރެކްޓްގެ ދަށުން ކޮންމެހެން ކުރަންޖެހޭ ކަމެއް ފުރިހަމަކޮށް ދޫކޮށްލުން؛

(10) ކޮންޓްރެކްޓުގައި ނުވަތަ ސަބްކޮންޓްރެކްޓުގައި ހޯދުމުގެގޮތުން ބަސްބަރޫން ދިރާއިއުން ހުށަހެޅުން ފަދަ އަމަލެއް ހިންގުން؛

(11) ބީލަމަކާ ގުޅިގެން ކޮންޓްރެކްޓަރ އަމަލުކުރުމަށް ކަނޑައަޅާފައިވާ ގޮތާ ޚިލާފަށް އަމަލުކުރުން. އަދި މާލިއްޔަތު ގަވާއިދުގައިވާ ގޮތުގެ މަތިން އަމަލުކުރުމުގައި އެންގޭގޮތަކަށް އަމަލުނުކުރުން؛

(12) ކޮންޓްރެކްޓާ ހަވާލުވެ، މަސައްކަތް ފެށި ހިސާބަކަށް ގެންދިއުމަށްފަހު، އެކޮންޓްރެކްޓް ދޫކޮށްލުން؛

(13) ކޮންޓްރެކްޓުގައި ސޮއިކުރުމަށްފަހު މަސައްކަތް ނުފަށައި އެ ކޮންޓްރެކްޓް ދޫކޮށްލުން؛

(14) ބީލަން ކުރިމަތިލާ ފަރާތުން އަމަލުކުރުމުގައި މާލިއްޔަތު ގަވާއިދުގެ 10.28 ވަނަ މާއްދާގައިވާ ގޮތުގެ މަތިން އަމަލުނުކުރުން؛

(15) އުމްރާނީ ތަރައްޤީއާ ގުޅޭ މަސައްކަތްތަކުގައި އެއްބަސްވެފައިވާ ތަފާތާ އެއްގޮތަކަށް މަސައްކަތް ކުރިއަށް ނުގެންދިއުން.

(ނ) މިމާއްދާގެ (ނ) ގައި ބަޔާންކޮށްފައިވާފަދަ ކަމެއް ސާބިތުވެގެން، ބީލަމުގައި ބައިވެރިވާ ފަރާތެއް ނުވަތަ ސަޕްލަޔަރއެއް ސަސްޕެންޑްކުރާނަމަ ސަސްޕެންޑް ކުރެވޭނީ ގިނަވެގެން 5 (ފަހެއް) އަހަރު ދުވަހަށެވެ. މިގޮތުން ސަސްޕެންޑްކުރާނެ މުއްދަތު ކަނޑައަޅާނީ، ހުށަހެޅިފައިވާ މައްސަލައިގެ ކުޑަބޮޑުމިނާއި އެ ކަމެއްގެ ބާވަތަށް ރިއާޔަތްކޮށް، ޕްރޮކިއުމަންޓް އެޖެންސީ ބޭނުންނެވެ.

## ސެކްޝަން - 3

## އެއްބަސްވުމުގެ އާންމު މާއްދާތައް އަދި ހާއްސަ މާއްދާތައް

**38. މާނަކުރުން**

38.1. "މަސައްކަތުގެ ވެރިފަރާތް" ކަމަށް ބުނެފައި އެވަނީ، އެ މަސައްކަތެއް ކުރުވަން ބޭނުންވާ އިދާރާއަށެވެ.

38.2. "މަސައްކަތް ހަވާލުވާ ފަރާތް" ކަމަށް ބުނެފައި އެވަނީ، އެ މަސައްކަތެއް ކޮންޓްރެކްޓުކުރަން އެދި ބީލަން ހުށަހަޅާ ފަރާތެވެ.

38.3. "މަސައްކަތް" ކަމަށް ބުނެފައިއެވަނީ ބީލަން ޝީޓުގައި ބަޔާންކޮށްފައިވާ ހިދުމަތް ނުވަތަ މަސައްކަތެކެވެ.

38.4. "މަސައްކަތުގެ އަގު ނުވަތަ ކުލި" ކަމަށް ބުނެފައިއެވަނީ އެއްބަސްވުމާއި އެއްގޮތަށް މަސައްކަތް ފުރިހަމަކުރުމުން މަސައްކަތް ހަވާލުވާ ނުވަތަ މަސައްކަތް ހަވާލުކުރި ފަރާތަށް ދައްކާ ފައިސާއަށެވެ.

38.5. "އެއްބަސްވުން" ކަމަށް ބުނެފައިވަނީ، މަސައްކަތުގެ ވެރިފަރާތާއި، މަސައްކަތްކުރުމަށް ހަވާލުވާ ފަރާތާ ދެމެދު މަސައްކަތްކުރުމާބެހޭ ގޮތުން ވާ އެއްބަސްވުމަށެވެ.

38.6. "ކްލޯޒް ރިލޭޓިވް" ކަމަށް ބުނެފައިވަނީ، އެ މުވައްޒަފަކާ ކައިވެނިކޮށްގެން އުޅޭ މީހާއާއި، ދަރިންނާއި، އެއްބަނޑު މީހުންނާއި، އެއްބަފާ މީހުންނާއި، އެއްބަނޑު އެއްބަފާ މީހުންނާއި، މައިންބަފައިންނާއި، ދޮންދަރިންނާއި، އަދި މުވައްޒަފަކާ ކައިވެނިކޮށްގެން އުޅޭ މީހާގެ އެއްބަނޑު މީހުންނާއި، އެއްބަފާ މީހުންނާއި، އެއްބަނޑު އެއްބަފާ މީހުންނާއި، އަދި މީހާގެ މައިންބަފައިންނަށެވެ.

"ކްލޯޒް އެސޯސިއޭޓް" ކަމަށް ބުނެފައިވަނީ، އެ މުވައްޒަފަކާ ވިޔަފާރީގެ ހިއްސާ ނުވަތަ ވިޔަފާރީގެ ގުޅުން އޮންނަ ފަރާތްތަކަށެވެ.

38.7. "އެންމެ ކުދި، ކުދި އަދި މެދުފަންތީގެ ވިޔަފާރި" ތަކުގެ ގޮތުގައި ބެލެވޭނީ، ޤާނޫނު ނަންބަރު 06-2013 (ކުދި އަދި މެދުފަންތީގެ ވިޔަފާރީގެ ޤާނޫނު) ގެ ދަށުން މިނިސްޓްރީ އޮފް އިކޮނޮމިކް ޑިވެލޮޕްމަންޓްގައި ރަޖިސްޓްރީކޮށްފައިވާ ވިޔަފާރިތަކަށެވެ.

**39. ލިޔުން ބަދަލުކުރުން**

39.1. މި އެއްބަސްވުމުގައި ޝާމިލުވާ ފަރާތްތަކުން މިއެއްބަސްވުމާއި ގުޅިގެން އެއް ފަރާތުން އަނެއް ފަރާތަށް އަންގަންޖެހޭ އެންގުންތައް އާއްމުގޮތެއްގައި އަންގާނީ ލިޔުމުގެ ބަޔާން، ލިޔުމުންނެވެ.



652 8831 info@kulhudhuffushicity.gov.mv www.kulhudhuffushicity.gov.mv @kfcitycouncil

39.2. އެއްފަރާތުން އަނެއް ފަރާތަށް ފޮނުވާ ލިޔުން ރަސްމީކުރެވޭނީ އީމެއިލް އަތުން ނުވަތަ ރަޖިސްޓަރީ ޕޯސްޓުން، ނުވަތަ ކަނޑައެޅިފައިވާ ޕޯޓަލުގައި، ބަޔާން ކޮށްފައިވާ އެޑްރެހަށެވެ.

39.3. މިއެއްބަސްވުމުގައިވާ އެޑްރެސް ބަދަލުކުރަން ބޭނުންވާނަމަ، ބަދަލު ކުރަން ބޭނުންވާ ފަރާތުން އަނެއް ފަރާތަށް ލިޔުމުން އަންގަންވާނެއެވެ.

**40. ތިންވަނަ ފަރާތްތަކާއި މަސައްކަތް ހަވާލުކުރުން**

40.1. މިއެއްބަސްވުމުގެ ދަށުން ކުރަންޖެހޭ މަސައްކަތުގެ އެއްވެސް ބައެއް އެހެން ފަރާތަކާއި ހަވާލުކޮށްގެން ކުރަން ބޭނުންވާނަމަ އެކަން ބަޔާންކޮށް މަސައްކަތު ހަވާލުވާ ފަރާތުން، ވެރިފަރާތަށް ލިޔުމުން ހުށަހަޅާ ހުއްދަހޯދަންވާނެއެވެ.

40.2. 37.1 ގައިވާ ގޮތުގެމަތިން އެހެން ފަރާތަކާ މަސައްކަތުގެ އެއްވެސް ބައެއް ހަވާލުކުރިކަމުގައިވިޔަސް މަސައްކަތް ހަވާލުވާ ފަރާތުން މިއެއްބަސްވުމުގައިވާ ގޮތުގެމަތިން ފުރިހަމަކަމުން ޒިންމާ އުފުލަން ވާނެއެވެ.

**41. ތަކެއްޗާއި ޚިދުމަތާއި ހަވާލުވުން**

41.1. އެއްބަސްވުމުގައިވާ ގޮތަށް ތަކެތި/ހިދުމަތް ލިބިފައިވާތޯ ބަލާނީ މިއިދާރާ ހަވާލުކުރުމަށްފަހުއެވެ. [illegible] ބަލައިގަތުމަށްފަހު ސްޕެސިފިކޭޝަނާއި އެއްގޮތަށް މަސައްކަތް ނިންމާފައިވާކަން ވާނަމަ އެގްރިމަންޓާ އެއްގޮތަށް ތަކެތި/ހިދުމަތް ލިބުނުކަމަށް ބަލާނެއެވެ. އަދި އެއްބަސްވުމާ ޚިލާފަށް ފުރިހަމަނުވާ ހިދުމަތް/ތަކެތި އަނބުރާ ފޮނުވާލެވޭނެއެވެ.

41.2. އެއްބަސްވުމުގައި ބަޔާންކޮށްފައިވާ މުއްދަތުގެ ތެރޭގައި ތަކެތި/ހިދުމަތް ފޯރުކޮށްދޭންވާނެއެވެ

41.3. މަސައްކަތް ހަވާލުވިފަރާތުގެ ބާރުންބޭރު ކަމެއް ނުވަތަ ޤުދުރަތީ ކާރިސާއެއް/ކާރިޘާއެއް ނުވަތަ [illegible] [illegible] ކުރިމަތިވެއްޖެނަމަ މުއްދަތު އިތުރުކުރުމަށްޓަކައި އެކާރިސާއެއް/ކާރިޘާއެއް ނުވަތަ އެކަމެއް ދިމާވިކަން އެނގުނުތާ (ރަސްމީ ނުވަތަ ކަމާގުޅޭ ފަރާތްތަކުގެ) ލިޔުންތަކާއެކު މަސައްކަތް ނިންމަންޖެހޭ މުއްދަތު ހަމަވުމުގެ ކުރިން މަސައްކަތުގެ ވެރިފަރާތަށް ހުށަހަޅަންވާނެއެވެ.

**42. އެއްބަސްވުމުގެ މުއްދަތު**

42.1. އެއްވެސް ސަބަބަކާއި ހުރެ މުއްދަތު އިތުރުކޮށްދިނުމަށް ހުށަހެޅިނަމަވެސް މުއްދަތު އިތުރުކޮށްދެނީ "މުއްދަތު އިތުރުކޮށްދިނުމުގެ އުސޫލު" ގައި ބަޔާންކޮށްފައިވާ ގޮތުގެމަތިން ބިޑް ކޮމިޓީއަށް ހުށަހަޅައިގެންނެވެ.

42.2. އެއްބަސްވުމުގައިވާ މުއްދަތަށް މަސައްކަތް ނުނިމުނަސް ދައުލަތުގެ މާލިއްޔަތުގެ ގަވާއިދުގެ 10.71 ވަނަ މާއްދާއާ އެއްގޮތްވާ ގޮތުގެމަތިން ލިކުއިޑޭޓެޑް ޑެމޭޖަސް ކެނޑޭނެއެވެ.



652 8831 info@kulhudhuffushicity.gov.mv www.kulhudhuffushicity.gov.mv @kfcitycouncil

42.3. ޖުމްލަ އަގު -/2,500,000 ރުފިޔާއަށްވުރެ ދަށުގެ ޕްރޮޖެކްޓަށް ފައިސާ ކަނޑައަޅާނީ، ޖުމްލަ އަގު 0.005 (ޕޮއިންޓް ސުފުރު ސުފުރު ފަހެއް) އާ ގުނަކުރުމުން ޖެހޭ އަދަދާ މުއްދަތަށްވުރެ އިތުރުވާ ދުވަސްތަކުގެ އަދަދާ ގުނަކުރުމުން ޖެހޭ އަދަދެކެވެ.

ލިކުއިޑޭޓެޑް ޑެމޭޖަސް = CP*0.005*LD

CP (ކޮންޓްރެކްޓް ޕްރައިސް): ކޮންޓްރެކްޓްގެ ޖުމްލަ އަގު

LD (ލޭޓް ޑިއުރޭޝަން): ކޮންޓްރެކްޓްގެ މުއްދަތަށްވުރެ އިތުރުވާ ދުވަސްތައް

**43. ޖިނާޔަތާ ކުރުމާއި އެގްރީމަންޓް ބާތިލް ކުރުން**

43.1. މަސައްކަތް ނިންމި ވަގުތާ މުއްދަތަށް މަސައްކަތް ހަވާލުވި ފަރާތުން ފައިސާ ދޭންޖެހިއްޖެނަމަ، މަސައްކަތް ހަވާލުވި ފަރާތުން ހުށަހަޅާ ބިލަށް ފައިސާ ދޫކުރެވޭނީ މަސައްކަތް ނިންމި ވަގުތީ މުއްދަތަށްވާ ފައިސާ ބިލްގައިވާ އަދަދުން ކަނޑަމުންފަހު ބާކީ ފައިސާއެވެ.

43.2. މަސައްކަތުގެ ޖުމްލަ އަގުގެ 15% އިންސައްތައަށްވުރެ ލިކުއިޑޭޓެޑް ޑެމޭޖަސް ބޮޑުވެއްޖެނަމަ އެއްބަސްވުން ބާތިލްކުރެވޭނެއެވެ.

43.3. އެއްބަސްވުމުގައި ބަޔާންކޮށްފައިވާގޮތަށް މަސައްކަތް ކުރިޔަށް ނުދާކަން ފާހަގަ ކުރެވިއްޖެނަމަ އެއްބަސްވުން އެއްކޮށް ނުވަތަ އެއްބަސްވުމުގެ ބައެއް ބާތިލްކުރުމުގެ ފުރިހަމަ އިޚްތިޔާރު މަސައްކަތުގެ ވެރިފަރާތަށް ލިބިގެންވެއެވެ.

43.4. އެއްވެސް ސަބަބަކާހުރެ އެއްބަސްވުން ބާތިލްކޮށްފިނަމަ ބަންދުނޫން 3 ދުވަހުގެ ތެރޭގައި، އެހާތަނަށް ނިމިފައިވާ މަސައްކަތާއި، ނުނިމިހުރި މަސައްކަތުގެ ތަފްސީލު އަގާއެކު ލިޔުން، ދެފަރާތުން އެއްބަސްވުމުގައި ސޮއިކުރަން ވާނެއެވެ. އަދި މަސައްކަތް ހިނގާ ސައިޓުގައި ހުންނަ ކޮންޓްރެކްޓަރު ގެ ހުރިހާ ތަކެތީގެ ލިސްޓް ނަގައި އެތަކެތި ބަންދުނޫން 3 ދުވަހުގެ ތެރޭގައި ގެންދަންވާނެއެވެ. މި މުއްދަތުގެ ފަހުން މިއިން އެއްޗަކަށް ދިމާވާ އެއްވެސް މަސްއޫލިއްޔަތަކާ ޒިންމާއެއް ނުވާނެއެވެ.

**44. އެގްރީމަންޓް ބާތިލުކުރުން**

44.1. މި އެއްބަސްވުމުގައި ދެފަރާތުން ސޮއިކުރުމަށްފަހު ސަރުކާރުގެ އެއްވެސް ޤާނޫނެއް ނުވަތަ ގަވާއިދަކާ މި އެއްބަސްވުމާއި ތަޢާރުޟު ވާކަން އެނގިއްޖެނަމަ ނުވަތަ އެފަދަ ޤާނޫނެއް ނުވަތަ ގަވާއިދެއް ހެދިއްޖެނަމަ އެކަމުގެ ސަބަބުން މުޅި މިއެއްބަސްވުން ބާތިލެއް ނުވާނެއެވެ. އެފަދަ މާއްދާއެއް މި އެއްބަސްވުމުގައި ހިމެނޭގޮތްވެއްޖެނަމަ އެ މާއްދާއެއް އިސްލާޙުކުރެވެން ނަމަވެސް މި އެއްބަސްވުން އުވާނުލައި ދެފަރާތް އެއްބަސްވެގެން ދެފަރާތުންވެސް އެއްބަސްވާ ޤަބޫލުކުރަމެވެ.

44.2. މިމަސައްކަތާއި ގުޅިގެން ދައްކަންޖެހޭ ޓެކްސްތަކާއި، ކަސްޓަމްސް ޑިއުޓީތަކާއި، އިމްޕޯޓް ލައިސަންސް ފީތައް އަދި އެހެނިހެން ފީއެއް ދައްކަންޖެހިއްޖެނަމަ ފީއެއް ދައްކާނީ މަސައްކަތް ހަވާލުވި ފަރާތުންނެވެ.



652 8831 info@kulhudhuffushicity.gov.mv www.kulhudhuffushicity.gov.mv @kfcitycouncil

**45.އެގްރިމެންޓް ކެންސަލް**

45.1. މި އެއްބަސްވުމުގައިވާ އެއްވެސް މާއްދާއަކަށް ބަދަލެއް ގެންނަނީ ދެފަރާތުގެ މެދުގައި ސޮއިކުރާ އެއްބަސްވުމަކުންނެވެ.

**46.ޤާނޫނު އަދި އެގްރިމެންޓް ޝަރީޢަތް**

46.1. މި އެއްބަސްވުން ހިންގާނީ، އަދި ތަފްސީރު ކުރާނީ ދިވެހިރާއްޖޭގެ ޤާނޫނުތަކާއި ޤަވާއިދުތަކާއި އެއްގޮތަށެވެ.

**47.އެއްބަސްވުމަށް ބަދަލުގެނައުން**

47.1. މިއެއްބަސްވުމާއިމެދު އުފެދޭ ދެބަސްވުން ދެފަރާތުގެ މެދުގައި ވާހަކަ ދައްކައިގެން ހައްލުނުކުރެވިއްޖެނަމަ، ދިވެހިރާއްޖޭގެ ޝަރުޢީ ކޯޓަކަށް މައްސަލަ ހުށަހަޅައިގެން ނިންމާނީއެވެ.

**48.އެއްބަސްވުމަށް ހިނގާނެ ޤާނޫނު**

48.1. މިއެއްބަސްވުމުގައި ނެތްކަމެއް ދިމާވެއްޖެނަމަ އެކަމެއް ހައްލުކުރާނީވެސް ދެފަރާތުގެ މެދުގައި ވާހަކަ ދައްކައިގެންނެވެ. ހައްލުނުވެއްޖެނަމަ، ދިވެހިރާއްޖޭގެ ޝަރުޢީ ކޯޓަކަށް މައްސަލަ ހުށަހަޅައިގެން ނިންމާނީއެވެ.

## ސެކްޝަން - 4

## ޖަދުވަލުތައް

### ޖަދުވަލު – 1

### ބީލަން ހުށަހަޅާ ފަރާތުން ހުށަހަޅަންޖެހޭ ލިޔުންތައް އަދި ޗެކްލިސްޓް

| # | ހުށަހަޅަންޖެހޭ ލިޔުންތައް | އޮފީސް | ހުށަހަޅާ ފަރާތް |
|---|---|---|---|
| ބީލަން ހުށަހަޅާއިރު ތިރީގައިވާ މައުލޫމާތު އަދި ލިޔުމެއް އަދި ލިޔުންތައް މަދު ނުވަތަ ނެތްނަމަ ޑިސްކޮލިފައި ކުރެވޭނެއެވެ. | | | |
| .1 | ބީލަން ހުށަހަޅާ ފޯމު (ޖަދުވަލު 2) | ✓ | |
| .2 | ވިޔަފާރީގެ ރަޖިސްޓްރީގެ ކޮޕީ ނުވަތަ ކޯޕަރޭޓް ޕްރޮފައިލް ސެޓުފިކެޓް (މިނިސްޓްރީ އޮފް އިކޮނޮމިކް ޑިވެލޮޕްމަންޓް އިން ދޫކޮށްފައިވާ) | ✓ | |
| .3 | ޖީއެސްޓީ ރަޖިސްޓްރޭޝަން ސެޓުފިކެޓް ކޮޕީ (ޖީ.އެސް.ޓީ އަށް ރަޖިސްޓްރީކޮށްފައިވާނަމަ) | ✓ | |
| .4 | ބީލަމުގައި ބައިވެރިވުމުގެ ހުއްދަ ލިބުން (ޕާވަރ އޮފް އެޓަރނީ) | ✓ | |
| .5 | 6.1 ގައި މާއްދާގައިވާ ބަޔާންކުރާ ލިޔުން ހުށަހަޅަންޖެހޭނަމަ އެލިޔުން. | ✓ | |
| .6 | ކެޕޭސިޓީ (އެފަރާތެއްގެ އަމިއްލަ ކެޕޭސިޓީ ހުށަހަޅާ ކަމުގައި ވިސްނަވާފައި، ސެކްޝަން 5 ގައި ހިމެނިފައިވާ ކެޕޭސިޓީގައި ހުރި ބައިތަކަކާ އެގު ވަކި ވަކިން އެނގޭން ހުށަހަޅަން ވާނެއެވެ.) | ✓ | |
| ބީލަން ހުށަހަޅާއިރު ތިރީގައިވާ މައުލޫމާތު އަދި ލިޔުމެއް އަދި ލިޔުންތައް މަދު ނުވަތަ ނެތްނަމަ މާރކްސް ނުލިބޭނެއެވެ. | | | |
| .7 | އެސް.އެމް.އީ ރަޖިސްޓްރޭޝަން ސެޓުފިކެޓްގެ ކޮޕީ (ރަޖިސްޓަރ ކޮށްފައިވާނަމަ) | ✓ | |
| .8 | ބީލަން ހުށަހަޅާ މަސައްކަތާގުޅޭނުހުރި މަސައްކަތުގެ ތަޖުރިބާގެ ލިޔުންތައް އަދި ޖަދުވަލު 3 ފުރިހަމަކޮށް ހުށަހަޅާފައި (ޖަދުވަލު 4 ގައި މާރކްސް ދިނުމަށް ހަމަޖެހިފައިވާނަމަ) | ✓ | |
| ބީލަން ހުށަހަޅާއިރު ތިރީގައިވާ އިންސާފާ އެއްގޮތަކަށް ބީލަން ކެންސަލް ހުށަހަޅާފައިނުވާނަމަ ބީލަން ކެންސަލް ކުރުމުގެ އިޚްތިޔާރު ބީލަމަށް ހުޅުވާލި ފަރާތަށް ލިބިގެންވެއެވެ. | | | |
| .9 | ހުށަހަޅަންޖެހޭ ލިޔުންތައް ހުރި މިލިސްޓުގައި ވާ ތަރުތީބުން ތަރުތީބުކޮށްފައި | ✓ | |
| .10 | ބީލަމާ ނަންބަރު ޖަހާފައި (ޖުމްލަ ބީލަމާގެ ޕޭޖުން ޖުމްލަ ޕޭޖަށް ބީލަމާކަން އެނގޭގޮތަށް) | ✓ | |
| .11 | ބީލަމާކަމުގައި ހުރި ސޮއިކޮށްފައި | ✓ | |
| .12 | ބީލަމުގެ ގަނޑުތައް ހުރި ފައިލްވާނުގެން ބައިންޑްކޮށް / ހިރަސްޖަހާފައި | ✓ | |
| އެއްބަސްވުމުގައި ސޮއިކުރުމުގެ ކުރިން ހުށަހަޅަންޖެހޭ ލިޔުންތައް | | | |
| .13 | މޯލްޑިވްސް އިންލެންޑް ރެވެނިއު އޮތޯރިޓީން ދޫކުރާ ޖީއެސްޓީ ކްލިއަރެންސް ރިޕޯޓްގެ ކޮޕީ (ދޫކުރިތާ 3 މަސް ހަމަނުވާ) އަދި ޕެންޝަން ކްލިއަރެންސް ރިޕޯޓް ހުށަހަޅަން ބާކީނެތްކަމުގެ ޕެންޝަން ކްލިއަރެންސް ރިޕޯޓުގެ އަސްލު | ✓ | |
| .14 | ވެރިފަރާތުގެ ދިވެހިރައްޔިތެއްކަން އަންގައިދޭ ކާޑުގެ ކޮޕީ ނުވަތަ ޕާސްޕޯޓުގެ ކޮޕީ، ބަދަލުގައި އެހެން ފަރާތަކުން އެއްބަސްވުމުގައި ސޮއިކުރާނަމަ އެފަރާތުގެ ދިވެހިރައްޔިތެއްކަން އަންގައިދޭ ކާޑުގެ ކޮޕީ ނުވަތަ ޕާސްޕޯޓުގެ ކޮޕީ އަދި އެއްބަސްވުމުގައި ސޮއިކުރުމުގެ ހުއްދަދޭ ލިޔުން | ✓ | |



652 8831 info@kulhudhuffushicity.gov.mv www.kulhudhuffushicity.gov.mv @kfcitycouncil

## ޖަދުވަލު - 2

# ބީލަން ހުށަހަޅާ ފޯމު

| | | |
|---|---|---|
| .1 | **ބީލަން ހުށަހަޅާ ފަރާތުގެ މަޢުލޫމާތު** | |
| 1.1 | ވިޔަފާރީގެ ނަން | |
| 1.2 | ރަޖިސްޓްރީ ނަންބަރު | |
| 1.3 | އެޑްރެސް | |
| 1.4 | ފޯން ނަންބަރު | |
| 1.5 | އީމެއިލް އެޑްރެސް | |
| .2 | **ބީލަން ހުށަހަޅާ ޕްރޮޖެކްޓްގެ މަޢުލޫމާތު** | |
| 2.1 | ޕްރޮޖެކްޓްގެ ނަން | ކުޅުދުއްފުށި ސިޓީ ކައުންސިލްގެ ފިހާރަ ގަރާޖަށް ގެންނަން ބޭނުންވާ ބަދަލުތައް ގެނައުމުގެ މަސައްކަތްތަކައް ކޮންޓްރެކްޓް ފަރާތެއް ހޯދުން |
| 2.2 | އިއުލާން ނަންބަރު | (IUL)266-PR/266/2025/152 |
| .3 | **ހުށަހަޅާ އަގު** | |
| 3.1 | ހުށަހަޅާ އަގު | |
| | ޖީ.އެސް.ޓީ | |
| | ޖުމްލަ އަގު (ހިސާބު އަކުރުން) | |
| | ޖުމްލަ އަގު (ތާނައިން ލިޔުމުން) | |
| 3.2 | މުއްދަތު (ބަންދު ދުވަސްތައް ހިމަނައިގެން) | |
| .4 | **ބީލަން ހުށަހަޅާ ފަރާތުގެ އިޤްރާރު** | |
| 4.1 | މިފޯމުގައި ބަޔާންކޮށްފައިވާ މަސައްކަތް/ ތަކެތި ނުވަތަ ޚިދުމަތް ފޯރުކޮށްދިނުމަށް ދީފައިވާ މަޢުލޫމާތާއި، އެގްރީމެންޓްގެ މާއްދާތައް ރަނގަޅަށް ބެލުމަށް ފަހު، މިފޯމުގައި ދެންނެވިފައިވާ އަގަށް މި މަސައްކަތް/ތަކެތި ނުވަތަ ޚިދުމަތް ފޯރުކޮށްދިނުމަށް އަޅުގަނޑު / އަޅުގަނޑުމެން ބީލަން ހުށަހަޅަމެވެ. | |
| 4.2 | އަޅުގަނޑު/ އަޅުގަނޑުމެންނަށް މަސައްކަތް/ތަކެތި ނުވަތަ ޚިދުމަތް ފޯރުކޮށްދިނުމަށް ހަވާލުކުރެވިއްޖެނަމަ، 3.2 ގައިވާ މުއްދަތުގައި މަސައްކަތް/ ތަކެތި ނުވަތަ ޚިދުމަތް ފޯރުކޮށްދިނުމަށް ހުށަހަޅަމެވެ. | |
| 4.3 | މިބީލަން ހުށަހަޅާތާ 90 ދުވަސް ހަމަވަންދެން މިބީލަން ޤާއިމުވާނެ، އެއާއި އެއްގޮތަށް ޢަމަލުކުރުމަށް އަޅުގަނޑު / އަޅުގަނޑުމެން އެއްބަސްވަމެވެ. މިމުއްދަތުގެ ތެރޭގައި އެއްބަސްވުމުގައި ސޮއިކުރުމަށް ލިޔުމުން އަންގައިފިނަމަ، އެއްބަސްވުމުގައި ސޮއިކޮށް އެއްބަސްވުމާއި އެއްގޮތަށް މަސައްކަތް/ތަކެތި ނުވަތަ ޚިދުމަތް ފޯރުކޮށްދިނުމަށް އެއްބަސްވަމެވެ. | |
| .5 | **ބީލަން ހުށަހަޅާ ފަރާތުން** | |
| | ސޮއި | |
| | ނަން | |
| | މަޤާމު | |
| | ތާރީޚު | |
| | ރަސްމީ ތައްގަނޑު | |

## ޖަދުވަލު - 3

## ފާއިތުވި 5 (ފަހެއް) އަހަރުގެ ތެރޭގައި ކޮންޓްރެކްޓާ ގުޅުންހުރި މަސައްކަތްތައް

| ބިޑަށް ހުށަހަޅާ ފަރާތުގެ ކޮންޓްރެކްޓާ ގުޅުންހުރި މަސައްކަތްތަކުގެ ތަފްސީލު | | | | |
|---|---|---|---|---|
| # | މަސައްކަތުގެ ނަން | މަސައްކަތުގެ ވެރިފަރާތް | މަސައްކަތްކުރި އަހަރު | މަސައްކަތުގެ އަގު (ދިވެހި ރުފިޔާއިން) |
| | | | | |
| | | | | |
| | | | | |
| | | | | |
| | | | | |
| | | | | |
| | | | | |
| | | | | |
| | | | | |
| | | | | |
| | | | | |
| ޖުމްލަ: | | | | |



652 8831 info@kulhudhuffushicity.gov.mv www.kulhudhuffushicity.gov.mv @kfcitycouncil

## ޖަދުވަލު - 4

## ބީލަން އިވެލުއޭޓް ކުރުމަށް ބޭނުން ކުރާނެ މިންގަނޑު

| ޕޮއިންޓް ދެވޭނެ ދާއިރާ | ޕޮއިންޓް ދެވޭނެ ގޮތުގެ ތަފްސީލް | ޕޮއިންޓުގެ އަދަދު |
|---|---|---|
| އަގު | ހުށަހެޅި އެންމެ ހެޔޮ އަގު / ހުށަހެޅި އަގު × 90<br>(އަގު ހެޔޮވީ ވަރަކަށް ލިބޭ ޕޮއިންޓް ގިނަވާނެއެވެ.) | 90 |
| މުއްދަތު | ހުށަހެޅޭ އެންމެ ކުރު މުއްދަތު / ހުށަހެޅި މުއްދަތު × 10<br>(މުއްދަތު ބަޔާންކޮށްފައި ނުވާ ބީލަންތަކަށް މިދާއިރާއަށް ޕޮއިންޓެއް ނުދެވޭނެއެވެ. މުއްދަތު ކުރުނަމަ ލިބޭ ޕޮއިންޓް ގިނަވާނެއެވެ. އަދި ހުށަހަޅާފައިވާ މުއްދަތަކީ އެކަށީގެންވާ މުއްދަތަކަށްވުރެ ކުރު މުއްދަތެއްކަމަށް ބިޑް ކޮމިޓީއަށް ގަބޫލުކުރެވޭނަމަ މިބައިން ކަނޑައެޅިފައިވާ މާރކްސް ނުލިބޭނެއެވެ. މުއްދަތު ޖަހާނީ ބަންދު ދުވަސްތައް ހިމަނައިގެންނެވެ.) | 10 |
| | ޖުމްލަ | 100 |



652 8831 info@kulhudhuffushicity.gov.mv www.kulhudhuffushicity.gov.mv @kfcitycouncil

# ޖަދުވަލު 5

# (ބިޑް ސެކިއުރިޓީ ނަމޫނާ)

# Form of Bid Security (Bank Guarantee)

WHEREAS, ……………………………………………….[name of Bidder] (hereinafter called "the Bidder") [company registration number] has submitted his Bid for the Project no……….issued by the Secretariat of Kulhudhuffushi City Council on ……………………………… …………..for construction of ………………………….. …….[name of Contract] (hereinafter called "the Bid") under Invitation of bidders No. ………………….. [Announcement Number]

KNOW ALL PEOPLE by these presents that We ……………………………………. [name of Bank] of ……… …………………… [name of country] having our registered office at ……………………………………………………………………….. (hereinafter called "the Bank") are bound unto ……………………………[name of Purchaser] (hereinafter called "the Purchaser") in the sum of *…………………………………………. for which payment well and truly to be made to the said Purchaser, the Bank binds itself, its successors, and assigns by these presents.

SEALED with the Common Seal of the said Bank this ……..day of ……………20……………..

THE CONDITIONS of this obligation are:

(1) If, after Bid opening, the Bidder withdraws his Bid during the period of Bid validity specified in the Form of Bid;

or

(2) If the Bidder having been notified of the acceptance of his Bid by the Purchaser during the period of Bid validity:

(a) fails or refuses to execute the Form of Agreement in accordance with the Instructions to Bidders, if required; or

(b) fails or refuses to furnish the Performance Security, in accordance with the Instruction to Bidders; or

(c) does not accept the correction of the Bid Price pursuant to Clause 27,

> * The Bidder should insert the amount of the Guarantee in words and figures denominated in Maldivian Rufiyaa. This figure should be the same as shown in Clause 28.1 of the Instructions to Bidders.

we undertake to pay to the Purchaser up to the above amount upon receipt of his first written demand, without the Purchaser's having to substantiate his demand, provided that in his demand the Purchaser will note that the amount claimed by him is due to him owing to the occurrence of one or any of the three conditions, specifying the occurred condition or conditions.

This Guarantee will remain in force up to and including the date ……………………… days after the deadline for submission of bids as such deadline is stated in the Instructions to Bidders or as it may be extended by the Purchaser, notice of which extension(s) to the Bank is hereby waived. Any demand in respect of this Guarantee should reach the Bank not later than the above date.

DATE…………………………… SIGNATURE OF THE BANK

WITNESS ……………………… SEAL

*[signature, name, and address]*

## ޝެޑިއުލް - 5
## ކޯޓޭޝަން ޝީޓް

| # | ތަފްސީލް | ރޭޓް | ޖުމްލަ |
|---|---|---|---|
| 1 | ގަރާޖުގައި ފާރާނަ އުސް ހެދުން | | |
| 2 | ފާރާ ދޮރު ހަރުކުރުން | | |
| 3 | ފާރާ ސީލިންގ ކުރުން އަދި ހިތާކުރުން | | |
| 4 | ކަރަންޓް ވަޔަރިންގ | | |
| 5 | ފާރުގައި ކުލަލުން | | |
| 6 | ގަރާޖުގެ ހުޅަނގު ފަރާތު ދޮރު މަރާމާތުކުރުން | | |
| 7 | ގަރާޖު ނަން ބޯޑު ހެދުން. | | |
| 8 | ގަސް ބަހައްޓާ ހަރު | | |
| | ޖުމްލަ އަގު | | |
| | ޖީއެސްޓީ 8% | | |
| | ޖުމްލަ އަގު (ޖީއެސްޓީ ހިމަނައިގެން) | | |



652 8831 info@kulhudhuffushicity.gov.mv www.kulhudhuffushicity.gov.mv @kfcitycouncil

# ސެކްޝަން - 6

## މަސައްކަތާބެހޭ މައުލޫމާތު

### ތައާރަފު

މިމައުލޫމާތު ކަރުދާހަކީ ކުޅުދުއްފުށީ ސިޓީ ކައުންސިލްގެ ވެހިކަލް ގަރާޖަށް ގެންނަންޖެހޭ ބަދަލުތަކުގެ މައުލޫމާތު ހިމެނޭ ކަރުދާހެވެ.

1. ގަރާޖުގައި ފާހާނާ އެޅުން

1.1. އިމާރާތް ކުރާ ފާހާނާ ހުންނަންވާނީ އެނެކްސް 1 ކުރެހުމުގައި ހުރި މިންތަކާއި އެއްގޮތަށެވެ.

1.2. އިމާރާތް ކުރަން ހަމަޖެހިފައިވާ ފާހާނާ ގަރާޖުގެ ހުޅަނގު ދެކުނު ކަނުން، މިހާރު ހުރި ފާރުން ބޭނުންކޮށެވެ.

1.3. އަޅުވާލުމުގެ ކުރިން، މިކޮޅުގެ މިމަސައްކަތާއި ހަވާލުވާ ހުނަރު ސްޓްރަކްޗަރަލް އިންޖިނިއަރ މަސައްކަތަށް ބަލާ ފާސްކުރުމަށް މަސައްކަތް ކުރާ ފަރާތުގެ ޒިންމާއެކެވެ.

1.4. ފާހާނާ އަޅުއްވާ ކުރިން މިސަރަހައްދު 3 އިންޗިއަށް އުސްކޮށްފައި 2 އިންޗީގެ ސިމެންތި ބްލޮކް އަތުރާނެއެވެ. މުޅިއެކު ބްލޮކުގެ އުސްމިނަކީ 5 އިންޗިއެވެ.

1.5. ބްލޮކް އަތުރާ ކުރިން ފިލިގަނޑު އެއްވަރުކޮށް ކޮންކްރީޓްކުރަން ޖެހޭނެއެވެ.

1.6. ކޮންކްރީޓް ކުރާނީ ކޮންކްރީޓްބަރާ ބޭނުންކޮށްގެންނެވެ.

1.7. ފާހާނާގެ 3 ފާރު ރާނަން ޖެހޭނެއެވެ.

1.8. ފާރުތައް ރާނަން ވާނީ ބްލޮކްގަނޑެއްގައި ސިމެންތި އާއި ދޮވެލި 8 ބުރި ހުންނަ ވަރަށެވެ.

1.9. މިބައި ރާނާނީ ދިފަރިފަށްޓާއި ސިމެންތީން ފަސްމިނުގެ ބޮކްސްކޮންކްރީޓުން އަށާރަ 4" އިންޗި އުނދަގޫނުކުރާނެއެވެ.

1.10. ރާނުމަށްފަހު ދެފުށްގައި ތަޅުމުގައި އާއި ސިމެންތި ޖަހައްޓާނެއެވެ. ސިމެންތި ޖެހުމަށް ބޭނުންކުރާނީ ދިފަރި ފަށްޓާއި ސިމެންތިއެވެ. ރޭޝިއޯ އަކީ 1:4 އެވެ.

1.11. ކުރެހުމުގައި ފާހާނާ ތެރެ، ދޮރު ބޭނުން ތެރެ އަދި ސަވާރު-ސެޓް (Shower-set) ހަރުކުރަންވާނެ ފާހާނާގެ ކުރެހުމުގައި ވާނެވެ.

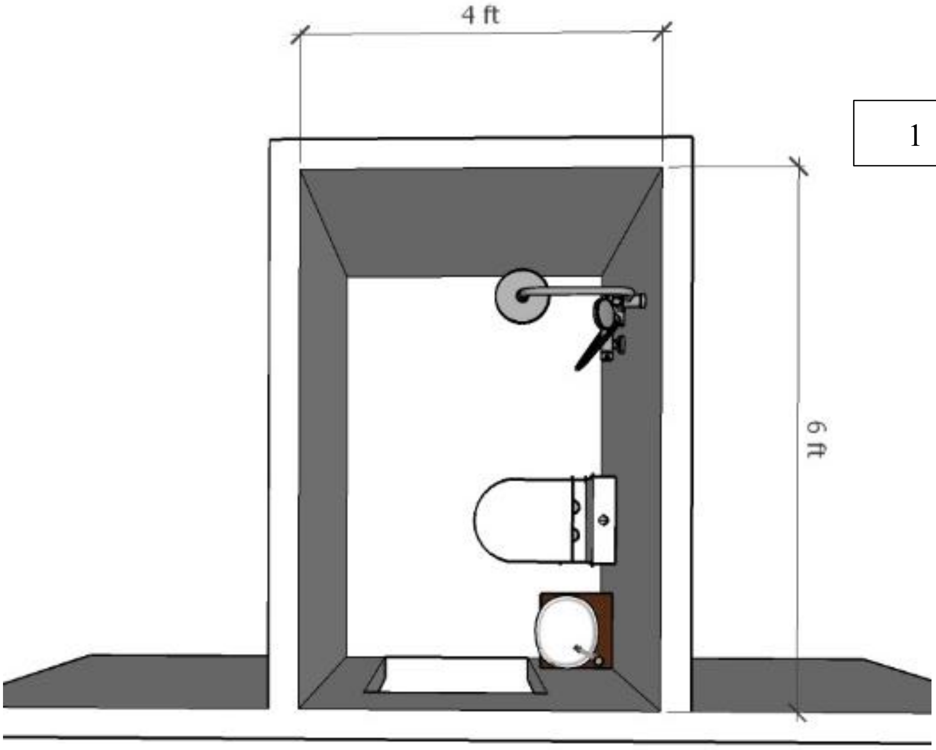


އެނެކްސް 1



652 8831 info@kulhudhuffushicity.gov.mv www.kulhudhuffushicity.gov.mv @kfcitycouncil

1.12. ފާހާނާގެ އެތެރޭގެ 4 ފާރާއި ބިތުގައި ތަޅުމުން ފެށިގެން ސީލިންގެ އުސްމިނަށް މުޅި ޓައިލްކުރަންވާނެވެ.

1.13. ފާހާނަ ތަޅުން އަދި ފާރުގައި 2x2 ފުޓުގެ މުޅި ޓައިލްކުރަންވާނެއެވެ. (އަޅި ކުލަ)

1.14. ބޭސިން ކަބަޑް މުޅި ފާސް ކުރާނީ ސުޕަރވައިޒަރުގެ މަޝްވަރާގެ ދަށުންނެވެ.

1.15. ފާހާނަ ތެރި ކައިރީގައި މުސްލިމް ޝަވަރެއް ހަރު ކުރަންވާނެވެ.

1.16. މޫނު ދޮންނަ ތަނުގެ ގޮތުގައި ހަރުކުރާނީ ކަބަޑާއި ލޯގަނޑު އިންނަ ވައްތަރުގެ ސެޓެކެވެ.

1.17. ފާހާނާ ސެޓް ފާސް ކުރާނީ ސުޕަރވައިޒަރުގެ މަޝްވަރާގެ ދަށުންނެވެ.

1.18. ފާހާނާގެ ފެންހިންގާ އަދި ފާހާނަ ނެރުމަށް ގުޅަންވާނީ މިހާރު ބޭނުންކުރަމުންދާ ގަރާޖްގައި ފެންހިންގާ ނަލައަށެވެ.

1.19. ފާހާނާގައި ކައުންޓަރ ޓޮޕް އެއް ހަރުކުރުމަށްފަހު މޫނުދޮންނަ ތަނު (ކަބަޑާއި އެކީ އިންނަ)، އިސްކުރު އަދި ފާރުގައި ލޯގަނޑު ހަރުކުރަންވާނެއެވެ. މި ތަކެތި ފާސްކުރާނީ ސުޕަރވައިޒަރުގެ މަޝްވަރާގެ މަތިންނެވެ.

1.20. ފާހާނާ ތެރޭގައި ފެން ހިއްލިފައި ނުހުންނާނެހެން ތަޅުން ކަތިރޯކޮށް ޖެހިއިރު ހަދަންވާނެވެ.

1.21. ފާހާނާގެ ތަޅުމުގައި، ރަނގަޅު ފެންވަރުގެ ފްލޯރ ޑްރެއިން ހަރުކޮށްފައި ހުންނަންވާނެއެވެ.

1.22. ފާހާނައިގެ ފެންވަޔަރު ކުރަން ބޭނުންކުރާނީ ހައި ޕްރެޝަރ 1/2 އިންޗި ހޮޅިއެވެ.

1.23. ފާހާނައިގެ ސީލިންގ ގައި ވަޅެއް ކަނޑާ، 7 އިންޗި އެގްޒޯސްޓް ފެން (Exhaust-Fan) އެއް ހަރުކުރަންޖެހޭނެއެވެ.

1.24. އެގްޒޯސްޓް ފެން ގެ ޑަކްޓް (Duct) ހަރުކުރުމުގައި ހުންނަންވާނީ އިމާރާތުގެ ހުޅަނގު ފަރާތުން ބޭރުވާން ގޮތަށެވެ.

## 2. ފާހާނާ ދޮރު ހަރުކުރުން

2.1. ދޮރު ހަރު ކުރުމަށް ފްރޭމް ގޮތް ކަނޑާ ފްރޭ ބުރި ވައްޓަފާނުވާއެވެ. ފްރޭމް ބޭރިވާ ގޮތަށްޓެޕް އެކާފައި ތަން ސާފުކުރަންވާނެއެވެ. މިގޮތުން ގޮތަށްޓެޕް އެކާފުރި ކަނިކޮންކްރީޓްކުރެވޭ.

2.2. ގޮދި ހުންނަންވާނީ ކުރުމުގައި ހުރި މިނަން 15-20mm އަށްވުރެން ތިރިނުވާނެހެން ދަށަށްގައި ސިލިންޑަރާ ، ވަޔަފަތްކަން ދޮރަ ހާދާފައެވެ. ސިލިންޑަރު ޖަހަންވާނީ ފްރޭ ބަންދަށްތަށް ފުށުޖަހާ ބަށަށްތަށް އަލުން ޖަހާސިލިންޑަރު ބޭނުމާވާން ގޮތަށެވެ.

2.3. ގޮދި ހެދުމަށްފަށް ވޯޖަރ ބޯލްޓު ސިލިކޮންއިން އަދި ދި ކާޖު ވޯޖަރ ބޯލްޓު ކުޑަފާންވާނެއެވެ. ކުޑަ ، ސިލިކަރު އަދި ސިލިކޮންޖު ފާސްކުރަށް މި އިދާރާއިން މަސައްކަތްތަށް ހަވާލާ ހުށަހަ ސުޕަވައިޒަރުގެ ތަފާސްމީން ސުޕަވައިޒަރާއި މަޝްވަރާކުރުމަށް ފުރުގަދައެވެ.

2.4. ފާހާނާގައި ހަރުކުރާނީ އެލުމިނިއަމް ފާހާނާ ދޮރުކަމެވެ.

2.5. ދޮރު ހަރުކުރުމުގެ ކުރިން އެލުމިނިއަމް ދޮރު ފްރޭމްތައް ހަރުކުރަން ޖެހޭނެއެވެ.

2.6. އެލުމިނިއަމް ދޮރުފްރޭމްގައި އެސެސެސް 5 ހުޅު ހަރުކުރަން ޖެހޭނެއެވެ. އަދި އަތުގަނޑުތަކެއް ހަރުކުރަންވާނެއެވެ. އަތުގަނޑު ތަޅުގައި ހަރުކުރާ ސިލިންޑަރ ހުންނަން ޖެހޭނީ އެތެރެ ފަރާތުން ގޮތްދަނޑުތަކަށްގެން ތަޅުލާފުން ހުންނެވެ.

2.7. ފާހާނާގައި ހަރުކުރާ ދޮރުގެ ޖެހުން އަދި ފާހާނާ ތަޅު ފާސްކުރަނީ ސުޕަވައިޒަރާއި މަޝްވަރާ ކުރުމަށް ފުރުއެވެ.

## 3. ފާހާނާ ސިލިންގު ކުރުން އަދި ހިމާކުރުން

3.1. ފާހާނަ ހިމާ ކުރުމަށް ތަޅުގެ ފަރި އަގާފައި ބިން ޖަހަންވާނެއެވެ.

3.2. ބޯނުން ކުރާނީ މަގުފާގާ ބިންތެވެ.

3.3. ސިލިންގް ކުރާނީ ޕީވީސީ ޕްލާސްޓިކް ބޯނުންކޮށްގެންނެވެ. ބޯޑުތައް ގުޅުވައިލެއް ބޯނުންކުރާނީ ޕީވީސީ ބޯޑުތަކެވެ.

3.4. ސިލިންގެ ޖެހުން ފާސްކުރާނީ މި މަސައްކަތުގެ ސުޕަވައިޒަރުގެ ތަފާސް މަތިންނެވެ.

3.5. ސިލިންގެ ގުއްގަނޑު ހަދާނީ 1.5" އިންޗި 2" އިންޗި ތަޅުގެ ފަރި ބޯނުން ކޮށްގެންނެވެ. ފަރި އަގާނީ 2' ފޫޓް 4' ފޫޓްންނެވެ.

3.6. ސިލިންގް ހުންނަންވާނީ ނުރޫފަރަށް ސަމުގޭ އަގާފައެވެ.



652 8831 info@kulhudhuffushicity.gov.mv www.kulhudhuffushicity.gov.mv @kfcitycouncil

3.7. މި ޖިމާގެ ދޮރުގައި ސަރފޭސް މައުންޓް އެލްއީޑީ ލައިޓް (24 ވޮޓް) އެއް ހަރުކުރަންވާނެއެވެ.

3.8. މިންތައް ކަނަވަރު ކުރުމަކީ މި މަސައްކަތާއި ބަލާލާ ފަރާތުގެ ޒިންމާއެކެވެ.

4. **ކަރަންޓު ވަޔަރިންގ**

4.1. ކަރަންޓުގެ މަސައްކަތް ކުރަންވާނީ ވޮލްޓޭޖް އިލެކްޓްރިސިޓީ ބޯޑުން ހުއްދަ ދެއްވާފައިވާ ފަރާތެއް ލައްވައެވެ.

4.2. ކަރަންޓް ވަޔަރުކުރަންވާނީ ސަރުކާރުގެ ކަރަންޓްވަޔަރު ކުރުމާގުޅޭ އިލެކްޓްރިކަލް ޤަވާއިދުތަކާއި އެއްގޮތަށެވެ.

4.3. ސްވިޗްގެ މަތިން އަލަށްޖެހޭ ވައިރާ ގްރައުންޑުއިން އަލަށްޖެހޭ ވައިރުތައް ހުންނަންވާނީ ކޮންޑިއުއިޓް ހޮޅި ލައްވާފައެވެ.

4.4. ގަރާޖު މަތިން ގެންދާ ވައިރުތައް ހުންނަންވާނީ ފަސޭހައިން ފެނުން ނަގާ ބެއްލުމަށްޓަކައި ހެން ކޮންޑިއުއިޓަށް ލައިފައެވެ.

4.5. ހުރިހާ ކޮންޑިއުއިޓްތައް ހުންނަންވާނީ H ބީމް އަތާއި ޖޯއިން ބީމް އަދި ކޮންޑިއުއިޓް ކްލިޕް އަޅުވާ ރަނގަޅަށް ހަރުކޮށް ކޮށްފައެވެ.

4.6. އިމާރާތުގެ ޑިސްޓްރިބިއުޝަން ވޮލްޓޭޖް އިލެކްޓްރިސިޓީ ބޯޑުގެ ޤަވާއިދާއި އެއްގޮތަށް ސާރކިޓް އަލަށްލާންވާނެއެވެ.

4.7. ޑިސްޓްރިބިއުޝަން އަލަށްވާނީ 06 އެމްޕިއަރުގެ ސާރކިޓުތަކެވެ.

4.8. ހުރިހާ އީ.އެލް.ސީ.ބީ.ސަރކިޓް ނުވަތަ އާރސީސީބީ ކަރަންޓާ ސްވިޗާއި ގުޅޭ ބްރޭކަރުތަކަކީ ބްރޭންޑުކުރަންވާނީ ހެޖަރ (Hager) ބްރޭންޑްގެ ތަކެއްޗެވެ. ސްވިޗާއި ސޮކެޓް ވާންވާނީ ABB, T&J، ނުވަތަ Hager ބްރޭންޑެއްގެ.

4.9. ވަޔަރު ނަގާނެ ގޮތުގައި ބްރޭކަރުތަކަށް 2.5 ސްކުއަރ އެމް. އެމްގެ ޔުނިކޭބަލް ނުވަތަ މިޔޮންވަރުގެ އެހެން ނަގާށެވެ.

4.10. އަދި ދުވާގެ ކުރިން ކަރަންޓް ވައިރިން އަލަށްވާ ތަންތަނާއި ޑިސްޓްރިބިއުޝަން ދޫން ގެއްލުމެއް މި މަސައްކަތާއި ބަލާލާ ފަރާތުގެ ޒިންމާއެކެވެ.

5. **ފާރުގައި ކުލަލުން**

5.1. ފާހަނަ ބޭރު ފާރުތަކުގައި ލާން ބޭނުން ކުރާނީ ވޯޓަރ-ބޭސްޑް އައުޓްޑޯރ، ވެދަރ-ޕްރޫފް ( Water-based, Outdoor, (Weather-proof) ސިލަރު އަދި ކުލައެވެ.

5.2. ސިލަރުގެ އެއް ކޯޓް ލާންޖެހެއެވެ.

5.3. ކުލަ ދެކޯޓް ލާން ޖެހެއެވެ.

5.4. ކުލައިގެ ގޮތުގައި ބޭނުން ކުރާނީ މެރިންގްރޭޑް ދަރަޖައިގައި ލައިފާ ހުރި އަޑި ކުލައެވެ.

5.5. ސީލަރު އަދި ކުލަލުމުގައި ބާރުވާނުހެން އެއްވަރަކަށް ލާންޖެހޭނެއެވެ.

5.6. ކުލައިގެ ގޮތުގައި ބޭނުން ކުރާނީ Betek, Samhwa, Beger , ބްރޭންޑްގެ ކުލަ އަދި ސީލަރެވެ. ކުލަ ފޮސްކުރާނީ މި އިދާރާއިން މަސައްކަތާ ހަވާލުކުރާ ސުޕަވައިޒަރުގެ ލަފާގެމަތިން ސުޕަވައިޒަރާއި މަޝްވަރާކުރުމަށްފަހުއެވެ.

6. <u>ގަރާޖުގެ ހުޅަނގު ފަރާތު ދޮރު މަރާމާތުކުރުން</u>

6.1. ގަރާޖުގެ ހުޅަނގު ފަރާތު ދޮރު ނައްޓާލަން ޖެހޭނެއެވެ.

6.2. މިވަގުތު ދޮރު ހުންނަނީ ދޮރު ފްރޭމްގައި ގަރާޖުގެ އެތެރެއަށް ހުޅުވޭގޮތަށް ހަރުކުރެވިފައެވެ.

6.3. ދޮރު އަލުން ހަރުކުރާނީ ހުޅަނގު ފަރާތުން ބޭރުގައި، ބޭރަށް ހުޅުވޭ ގޮތަށެވެ.

6.4. ދޮރު ހަރުކުރުމަށް ބޭނުން ކުރާނީ، މިހާރު ދޮރު ހަރުކުރުމަށް ބޭނުން ކޮށްފައި ހުރި ހިންގަތަކެވެ.

652 8831 info@kulhudhuffushicity.gov.mv www.kulhudhuffushicity.gov.mv @kfcitycouncil

## 7. ގަރާޖު ނަން ބޯޑު ހެދުން.

7.1. ގަރާޖު ނަން ބޯޑު ހަދާނީ ކުރެހުމުގައިވާ ޑިޒައިން އާ މިން ތަކަށެވެ.

7.2. ބޯޑު ހަދާނީ އެކްރިލިކް ބޭނުން ކޮށްގެންނެވެ.

7.3. ބޯޑުގެ ބޭސް ނިމުމާއިރު ހުންނަންވާނީ ލަކުޑި ފިނިޝްއެއްކަމަށެވެ. ފިނިޝިން ގެންނަން ޕްރޮޖެކްޓް ސުޕަވައިޒަރާއި މަޝްވަރާ ކުރުމަށް ފަހުއެވެ.

7.4. އަކުރުތަކަށް ހުންނަންވާނީ އެމްބޮސް ކޮށްފައެވެ. (25 އެމް.އެމް)

7.5. އަކުރުތަކަށް ހަރުކުރުމަށް ފަހަތުން އިސްކުރު ޖަހަންވާނެއެވެ. އިސްކުރު ފެންނަން ހުރެގެން ނުވާނެއެވެ.

7.6. ނަން ބޯޑު ބިންގަނޑުގައި ހަރުކުރުން. ހަރުކޮށްފައި ހުންނަންވާނީ އިސްކުރުތަކަށް ނުފެންނަ ގޮތަށެވެ.

7.7. މި ބޯޑުގެ ވަށައިގެން 2" ފުޅާ 0.5" ބޯ ބޯޑަރެއްލާންވާނެއެވެ.

7.8. ބޯޑު ހަރުކުރަން ހުރި ތަނުގައި އިން ފާރުގެ ރަނގު، ސްޕްރޭޕެއިންޓް ބޭނުން ތަނަކަށް ރިފްލެކްޓިވް ކުރަންޖެހޭނެއެވެ.

7.9. ކުރެހުން.

## 8. ގަސް ބަރަހައްޓާ ހަމަ

8.1. 13' ފުޓް ހަމަ އަދި 14' ފުޓް ހިމެނެންވާނެ.

8.2. 15' ފުޓް ހަމަ އަދި 16' ފުޓް ހިމެނެންވާނެ.

8.3. ހިމެނެންވާނީ ޖަގާނީ 80% ޝަރުތުގެ ކަރު އަވި ނުލެވޭ.

8.4. ހަމަ ގުންނަންވާނީ ތަނުގަވަން ފެންޏާ ކޮން އަދި ބިމަށް ހަމަކޮށްފައިވާ.

8.5. ގުޅިގެ ފެންޏާ ތަކެއްގައި ދެއްކޭނެ ސަލާމަތް ގޮސްވާނެވެ. އަދި ގުޅިގެ ދަރަނި ބައިތަކެއްގައި ގުދަ ކުރުމުގެ ދަރަނިގައި ވާ ފަޅަތުގެ 2 ކޯޓް ގުދަ ދަވާދު ވާނެވެ.

8.6. ހަމަ ހަރާނީ ކުރުމުގެއިވާ ގޮތަށް އެ މިންތަކަށެވެ.



652 8831 info@kulhudhuffushicity.gov.mv www.kulhudhuffushicity.gov.mv @kfcitycouncil

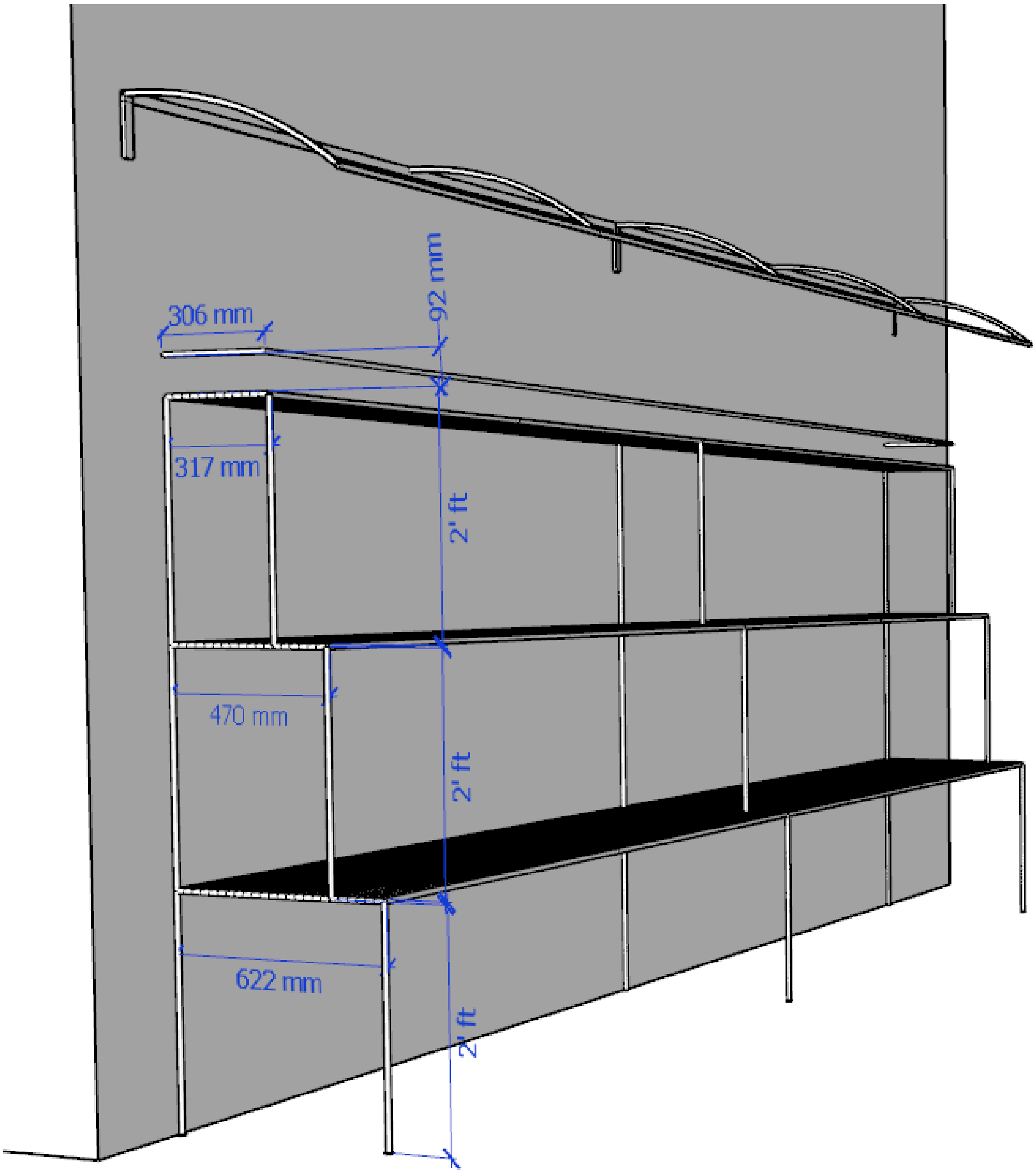




652 8831 info@kulhudhuffushicity.gov.mv www.kulhudhuffushicity.gov.mv @kfcitycouncil

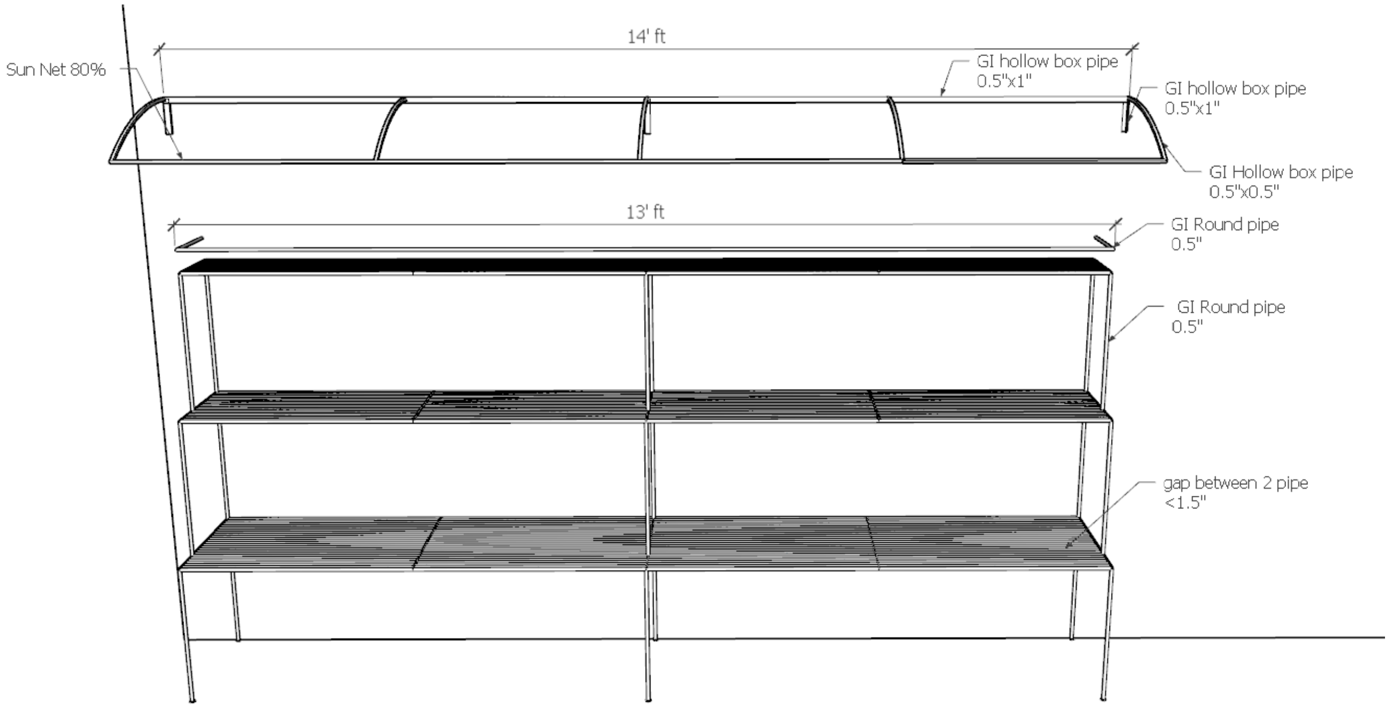
14' ft
Sun Net 80%
GI hollow box pipe
0.5"x1"
GI hollow box pipe
0.5"x1"
GI Hollow box pipe
0.5"x0.5"
13' ft
GI Round pipe
0.5"
GI Round pipe
0.5"
gap between 2 pipe
<1.5"

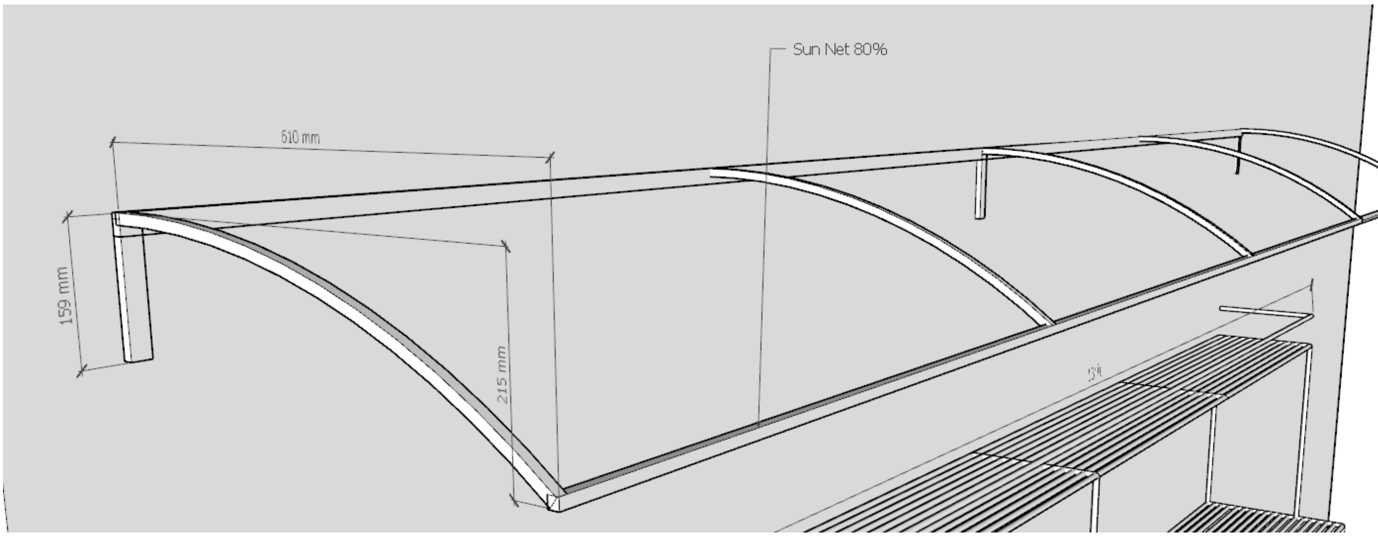
Sun Net 80%
610 mm
159 mm
215 mm

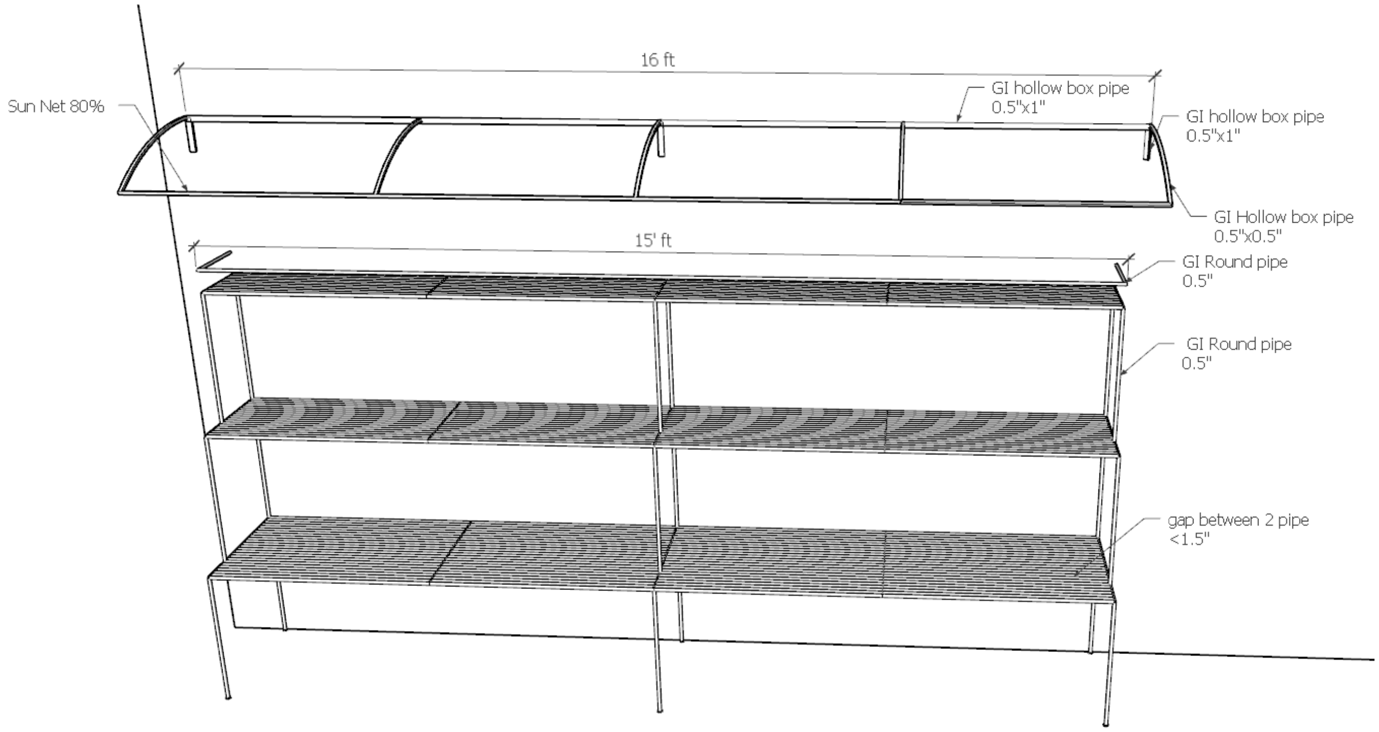


9. **އެހެނިހެން**

9.1. މި މަސައްކަތާއި ގުޅިގެން ކޮންޓްރެކްޓަރު ނަމަވެސް މި މުއްދަތުގައި ސިޓީގައި ބަހާން ކުރެވިފައިނުވާ ހުރިހާ މަސައްކަތެއް ކުރުމަކީ މަސައްކަތާއި ހަވާލުވާ ފަރާތުގެ ޒިންމާއެކެވެ.

9.2. ކަރަންޓު މަސައްކަތް ކުރަންވާނީ މިފަދަ މަސައްކަތްތައް ކުރުމުގެ ލައިސަންސާ ހުރި ފަރާތަކުން މިކަމާ ގުޅޭ ޤަވާއިދު، އުސޫލު އަދި މިންގަނޑުތަކާ އެއްގޮތަށެވެ.

9.3. އިމާރާތުގައި ހަރުކަށިކުރުމާ ހުރިހާ ތަކެތިތަކުގެ ވަރުގަދަކަމާއި ދެމެހެ އަދި ނަމޫނާ ކޮލިޓީ ބަލަން ޖެހޭނެއެވެ. މިމަސައްކަތް ކުރަންޖެހޭނީ މިމަސައްކަތުގެ ސްޕެސިފިކޭޝަން ނުވަތަ ކައުންސިލުން ކަނޑައަޅާ ފަރާތެއްގެ ހާޒިރުގައެވެ. އަދި ދުވަހު އަޅައި ނަމޫނާ ކޮލިޓީ ރަނގަޅު ފައިބަރވާއިރު ފާހަގަ ކުރާ ހުރިހާ ވަރުގަދަ ބަދަލު ކުރަން ވާނެއެވެ.

9.4. މަސައްކަތް ކުރިއަށް ގެންދާނެ ގޮތުގެ ޝެޑިއުލެއް މި އިދާރާގެ ފަރާތުން މި މަސައްކަތާއި ހަވާލުވާ ފަރާތުން ސުޕަވައިޒަރާއި ހިއްސާ ކުރަންޖެހޭނެއެވެ.

9.5. އަދި ހުށަހެޅުމުގެ ކުރިން މަސައްކަތް ކުރާ ސަރަހައްދާއި މަސައްކަތުގެ ތަފްސީލު ހޯދާ މިންތައް ނަގައިން ކުރުމަކީ މަސައްކަތާއި ހަވާލުވާ ފަރާތުގެ ޒިންމާއެކެވެ.

9.6. މަސައްކަތްތަކުން ނިކުމެދާ ކުނި މަސައްކަތް ކުރާ ސަރަހައްދުން ގެންގޮސް ސާފުކޮށް ނަގާ ސައިޓް ސާފުކުރުމަކީ މަސައްކަތާއި ހަވާލުވާ ފަރާތުގެ ޒިންމާއެކެވެ.

9.7. މުއްދަތުގެ ކުރިމަތީގައި ނިޔަލަށް އެއްވެސް ކަމެއް ޤަބޫލު ކުރެވޭތޯ، ކައުންސިލްގެ ފަރާތުން މަސައްކަތާއި ހަވާލުވާ ފަރާތަށް ސުޕަވައިޒަރ އާއި މަޝްވަރާކުރަން ވާނެއެވެ.